KÜLÖNNYOMAT AZ AGRIA (EGRI DOBÓ ISTVÁN VÁRMÚZEUM) ÉVKÖNYVE XXXIII. KÖTETÉBŐL

BARÁZ CSABA

BARTALOS GYULA (1839–1923) RÉGÉSZETI-TÖRTÉNETI KUTATÁSAI

Eger, 1997

Baráz Csaba

BARTALOS GYULA (1839–1923) RÉGÉSZETI–TÖRTÉNETI KUTATÁSAI

Bartalos Gyula 1994-ben megtalált naplói, jegyzetei, kéziratos tanulmányai, valamint összegyűjtött publikációi alapján lehetőség nyílt arra, hogy régészeti-történeti munkásságát rekonstruáljuk. Az alábbi írásomban először egy általános életrajzi vázlat, valamint Bartalos történelemszemléletének, metodikájának, az ún. ugor-török háború nyomán kifejtett nézeteinek ismertetése után táblázatba foglalva bemutatom a régészet- és történettudomány terén kifejtett tevékenységét kronologikus rendben, a konkrét források feltüntetésével. Ennek keretéül a fontosabb életrajzi adatok szolgálnak. Majd történeti, régészeti, helytörténeti kutatásait a nagyobb témakörök szerint (kaptárkövek; *„Csörszárkok és kőgarádok"; „gyűrűvárak"*) részletezem, elemzem, ahol módomban áll értékelem. Végül kitérek régészeti ásatásaira, felszíni leletgyűjtéseire, felvillantva néhány Bartalost is foglalkoztató a történettudomány által a mai napig nem megnyugtatóan tisztázott problémát.

Szándékom e sokoldalú, hosszú és tevékeny élete végéig alkotó, betegségeivel egy életen át viaskodó, mégis energikus és megszállott tudós pap történettudományi munkásságának minél teljesebb bemutatása.

Bartalos Gyula életrajzi vázlata[1]

1839. június 15-én az Abaúj megyei Szepsiben született. Középiskoláit Rozsnyón végezte, majd 1854-től az egri papnevelő intézetben tanult. 1861-ben szentelték pappá, de mivel sokat betegeskedett – érseke, *Bartakovics Béla* támogatásával – 1871 őszén Olaszországba ment gyógyulást keresni és tanulni. 1879-ben Rómában a San Apollinare főiskolán megszerezte a kánonjogi doktori fokozatot, ugyanitt klasszikus régészetet is hallgatott.

Hazatérve rövid ideig Markazon volt lelkész, majd az egri papi szemináriumban lelkiigazgató, hitoktató, főszékesegyházi gyóntató és sekrestyeigazgató. Betegeskedése mellett is fáradhatatlanul dolgozott: az 1905. július 15-i tartománygyűlés a főkáptalan felügyelete alatt működő hiteleshelyi (országos) levéltár jegyzői állásába helyezte, 1908-ban az egyházmegye választott képviselője az országos római katolikus egyház autonómiáját szervező gyűlésen, 1909-ben elnyerte a tiszteletbeli kanonok címet.

Az egri múzeumügy úttörője a századvégi Eger társadalmi életében is jelentős szerepet töltött be. Tagja volt az 1875-ben létrehozott Egri Egyházmegyei Irodalmi Egylet választmányának és az 1894-ben alakult Egri Irodalom- és Művészetbarátok Köre választmányának

1 Bartalos Gyula életrajzát, közéleti tevékenységét bemutató irodalmakat az 2. számú mellékletben sorolom fel

egyaránt. Részt vett az egri turistaegyesület – a Magyarországi Kárpát Egyesület Bükkosztályának – megszervezésében is. De tevékenykedett a Dobó-szobor felállítását előkészítő és a honfoglalás kori ősök emlékhelyét kijelölő bizottságok munkájában is. Ez utóbbi bizottságnak – amelynek elnöke Jankovics Dezső polgármester, jegyzője Türk Frigyes középiskolai tanár volt – a Bartalos által feltárt szépasszony-völgyi X. századi temető sírjaiból előkerült csontok újratemetése és emléktáblával történő megjelölése képezte a feladatát.

Sokat publikált egyházpolitikai értekezéseket, lelkipásztorkodási cikkeket, szertartástani fejtegetéseket, teológiai munkákat. 1885-ben Samassa József egri érsek elrendelte az egri főegyházmegye szertartáskönyvének új kiadását. Bartalos, mint a szerkesztőbizottság által megbízott szakértő több éven át – polemizálva Zasskovszky Józseffel – jelentetett meg e témában tanulmányokat az Egri Egyházmegyei Közlönyben. Az itáliai reneszánsz művészetét és az olasz irodalmat elemző dolgozatokat, verseket, színműveket is írt, valamint – a témánk szempontjából fontos – történelmi, régészeti, néprajzi és nyelvtudományi (toponomasztikai) tanulmányokat.

Bartalos számára meghatározó élményt jelentettek az *Ipolyi Arnolddal* történő találkozások. A *Magyar Mythologia* szerzője, neves történettudós, az akadémia rendes tagja 1863-tól kanonokként tartózkodott Egerben. Ipolyi nagy befolyást gyakorolt Bartalos és barátja *Kandra Kabos* szellemére, kijelölve érdeklődésük, kutatásaik irányát. Talán ennek az indíttatásnak köszönhetően tanult Rómában klasszikus régészetet, megalapozva archeológiai tudását, melynek később nagy hasznát vette, hiszen munkásságának legjelentősebb részét a régészeti kutatások tették ki.

Munkatársa volt a Kandra által szerkesztett *Adatok az egri egyházmegye történelméhez* címet viselő nagyszabású tudományos vállalkozásnak. Régészeti és történeti tárgyú tanulmányait e munka köteteiben, valamint az *Archaeologiai Értesítőben*, az *Egri Egyházmegyei Közlönyben* publikálta, de számos értekezését, tárcáját közölték az *Eger*, az *Egri Híradó* című lapok és a *Gyöngyösi Kalendárium* is. Néhány munkája könyv formában is megjelent (*Eger látóhatára turistaszempontból* 1899-ben, *Kandra Kabos emlékezete* 1906-ban), ő írta a *Heves vármegye őskora* című fejezetet a *Borovszky Samu* által szerkesztett *Magyarország vármegyéi és városai* sorozat *Heves vármegye* kötetében (1909). Nagymonográfiája a *Magyarország önállóságának és függetlenségének kivívása 1074. és 1075-ben a Csörszárkok mint haditényezők felhasználása által* 1910-ben jelent meg.

Az 1890-es években több régészeti ásatást végzett az ország különböző pontjain; például a jászdózsai Kápolna-halmon, az Országos Régészeti és Embertani Társulat megbízásából a tardi Tatár-dombon és – Jósa Andrással közösen – a szabolcsi földvárban. Ő végezte el az első szakszerűnek tekinthető sáncátvágást az országban. 1898–1899 fordulóján feltárta az egri Szépasszony-völgy melletti honfoglalás kori temetőt. Ezen ásatásának eredményeit egy előzetes jelentésben és egy tanulmányban ismerteti az Archaeologiai Értesítőben. A *Pauler Gyula* és *Szilágyi Sándor* által szerkesztett *A magyar honfoglalás kútfői* című kötet *A honfoglalási kor hazai emlékei* fejezetében *Hampel József* többször hivatkozik Bartalos eredményeire, ásatásai leleteit rézmetszetekben is közzétette.

Bartalosé volt Eger legjelentősebb magángyűjteménye. A több mint 8000 darabból álló régészeti leletegyüttest 1909-ben az Érseki Líceum Múzeumának ajándékozta.

Bartalos leginkább a *„védelmi vonalak"*, a *„gyepük"* nyomait kutatta. *Hampel József* figyelmét is egy e témában írt cikke keltette fel: a Magyarországi Kárpát Egyesület Mátra osztálya 1890. augusztus 15-i közgyűlésén tartott előadása nyomán az *Eger* című lapban *A hun-avar gátak, csörszárkok és gyűrűvárak vidékünkön* címmel jelent meg írása. *„Jogász ifjak segítségével télszakban összegyűjtöttük az idevonatkozó adatokat, nyaranta pedig és még inkább őszre kelve kirándulásokat tettem, hogy autopszia folyamán nyerhessek*

biztosabb adatokat" – így vall munkamódszeréről a *Pro memoria* című írásában. A hosszanti védelmi vonalakra vonatkozó tanulmányait *Hampel József* is segítette, akivel sűrű levelezést folytatott. Munkáját a Vallás és Közoktatásügyi Minisztérium 1898. augusztus 5-én kelt s 1902-ig érvényes jóváhagyásával és anyagi támogatásával végezte. Részeredményei alapján megjelent monográfiájában azt a végkövetkeztetést fogalmazza meg, hogy a különböző népek által kiásott sáncárok-szakaszokat az avarok építették ki egységes rendszerré (ezek lennének a Karoling-kori forrásokban, Annalesekben említett avar hringek), melyek később, az Árpád-korban gyepűként funkcionáltak és néhány hadi eseménynél fontos szerepet is betöltöttek.

A hosszanti sánc-árkok (Csörsz-árkok), illetve a jobbára természetes földtani képződményeknek bizonyuló hegyvidéki *„ördöggátak", „kőgarádok"* mellett figyelmét nem kerülték el a *„győrvárak", „gyűrűvárak", „körsáncok", „halmok"* sem, melyeket ma földváraknak (sáncváraknak, földhalom-váraknak vagy kővár felé hajló átmeneti formáknak: kisváraknak, történelemnélküli váraknak) nevez a szakirodalom.

Amint egy helyen megjegyezte, kutatásaiban a *kaptárkövek* jelentették az *„ariadnéi fonalat"*. Bartalos rakta le a kaptárkő-kutatás alapjait az 1885-ös és 1891-es tanulmányaival. A vakablakos kövekről, fülkés sziklákról – *„a Mátra és Bükk hegységben levő őskori síremlékeknek tartott bálvány és ún. kaptárkövekről"* – írt értekezését az Országos Régészeti és Embertani Társulat 1891. január 27-i ülésén *Szendrei János* titkár olvasta fel, akivel munkakapcsolatba is került. Ezt követően Bartalost megválasztották a társulat rendes tagjává.

Történelemszemlélete

Bartalos több írásában is vall történelemszemléletéről.[2] Az 1888-as *Irányeszmék s történet-bölcseleti értekezés* című tanulmányában és az 1910-ben megjelent nagymonográfiája 3. fejezetében *(Ezen történelmi tanulmány általános felfogása)* ismerteti a történetírói iskolák különböző irányzatait: *„Egyik az oknyomozó bölcsészeti iskola, mely a centuriátorok és az encyklopedisták idején egyenesen egyház és vallás ellen foglalt állást, és mindent ekként értelmezett; a másik a mai úgynevezett positiv irány, mely csak annyit vall igaznak, amennyit adatokkal be lehet igazolnia, s a priori mit sem fogad el; a harmadik a theologiai iskola, mely a létok és a mozgató, indító okok, nemkülönben végcél szempontjából a kinyilatkoztatás szerint ítél, és a szentély mérlegével bírálja el a világ eseményeit."*[3]

Első történetbölcseleti tanulmányában – mely *Danielik János* a *Történet szelleme* című munkájának hatása alatt íródott – felvázolja a történetírás fejlődésének állomásait és elemzi azokat. Ekkor még határozottan elutasítja a bölcsészeti iskola hitvallását és alapos kritikával járja körül a pozitivizmust is, a polgári filozófia szubjektív idealista irányzatát, amely elveti a hagyományos filozófiai problémákat (pl. a lét és tudat viszonyát), melyeket a metafizika körébe utal és amelynek fő elve a szélsőséges fenomenalizmus; amely a tudomány feladatát nem a tények magyarázatában, hanem csupán leírásában határozza meg. Bartalos itt utal *Csengery Antal Ipolyi Arnold Magyar mythologiájáról* írt kritikájára, melyet túlzónak és igaztalannak tartott. *Pauler Gyula* munkásságáról pozitívan szól, de igazi

2 BARTALOS Gyula 1888/1.; 1894/19.; 1894/20.; 1894/21.; 1894/22.; 1894/23.; 1910/2. Bartalos Gyula régészeti-történeti tárgyú írásai a 4. számú mellékletben találhatók. Az 1886–1900 évszámmal jelzett irodalom azonos az OSZK Kt. Fol.Hung. 2446. jelzettel ellátott kéziratos naplójával.

3 BARTALOS Gyula 1910/2. 34.

dicséretét – egyházi hivatásánál fogva ez természetes – a theologiai iskola nyeri el, amelyet nálunk *Katona István* és *Ipolyi Arnold* neve fémjelez.

Természetes elfogultsága ellenére e szemléletmódokat Bartalos mégis ötvözni igyekszik: *„Lehet vitázni e három iskola előnyeiről, részemről annyiban igazolom az elsőt, hogy kritikáját én is felhasználom a források hitele s a krónikák adatainak megrostálásánál, a másodikat pedig abban követem, hogy a történetírás segédtudományainak kezem ügyébe eső minden újabb adatát méltányolom, de a többiekben a harmadik irányt vallom a magaménak a létokok beható lehozásáig. Én határozottan a gondviselés működését vallom a történelemben."*[4] Történelemszemléletének filozófiai alapjait így összegzi: *„Mi is ragaszkodjunk a történelemben az Istenség alapelvéhez; mert mi egyéb e tudomány, mint Isten világkormányzásának és az ember szabad akaratának eseményekben való leírása."*[5] Ezen álláspontja fő művének 17. fejezetében *(A gondviselés útmutatása)* szépen kidomborodik: *„A középkor ájtatos hite élénken vallotta, hogy a csaták kimenetelénél, a bírói döntésekben és egyéb fontos ügyekben közvetlenül is előlép az emberiség sorsát intéző imádandó gondviselés. A mai világnézet tagadja ezt, sőt még azt is alig hiszi, hogy az emberiség ügyébe transcendentalis felsőbb hatalom avatkozzék, és vakmerően kizárja Istent a történelemből, jogtanból, a társadalmi életből éppen úgy, mint kitagadták egykoron az Olympus isteneit. Ez a rideg naturalismus. A történetírásnak theologiai iskolája e két felfogás között elismeri ugyan a történelemben az emberi tényezők, a tudás és a szabad akarat szerepkörét, de evvel össze tudja egyeztetni az isteni gondviselésnek közvetlen és egyenes intéző befolyását a nélkül, hogy az akarat szabadságát tagadná."*[6]

A 28. fejezetben szintén találkozunk e gondolatnak Kézai, Thuróczi és a Képes Krónika Salamon megtérését elbeszélő mondatainak elemzése kapcsán: *„Marczali* (Henrik) *e krónika részletét ezen megjegyzéssel toldja meg: »Ezen elbeszélés tisztán szerzetesi szellemet lehel, és ellentmond a lélektani valószínűségnek.« Mi azonban tudjuk, hogy a történelem számtalan esetét nem lehet megfejteni a puszta természeti okfőkből, sem belátni az értelem egyszerű világával. Természet feletti mozgató okot kell keresnünk és a kegyelem működését a történelem legbensőbb rúgóiban. E nélkül nem értjük meg az Ószövetséget, sem az Újszövetség korszakában az egyház titokzatos életét."*[7]

Bartalos hitvallásából kitűnik, hogy bizonyos szempontból a partikuláris történelmi értelmezés síkja fölött állt. Számára nagyon fontos volt, de nem elegendő, a történelmi szinten művelt tájékozódás. Ebben az értelemben alapvetése nagy hasonlóságot mutat napjaink tradicionális szellemi műhelyeinek történelem-felfogásával, amelyek szerint a történelem önmagában és abban a formában, ahogy napjainkban megnyilvánul, nem létezett. *„A történelem lényegében a »Vallásos Kozmosz« erőinek a leginkább külsőséges, a leginkább profanizálódott lenyomata volt. Mindig a vallásos erők, hatalmak, elvek álltak a historikus mozgások hátterében. E meghatározó tény figyelmen kívül hagyása eleve elzárja a hiteles felismerésekhez vezető utat. Ugyanakkor ki kell azt is mondani, hogy a történelmi sík felett a mitológiai, a mitológiai felett pedig a metafizikai dimenzió állt (és áll). S minden »esemény«, ami a világban megjelent, voltaképpen a magasabb (égi) szférák, szintek, világok manifesztációja, megnyilvánulása: »történelemmé« válása volt."*[8]

4 BARTALOS Gyula 1910/2. 34–35.
5 BARTALOS Gyula 1888/1. 461., 488.
6 BARTALOS Gyula 1910/2. 120–121.
7 BARTALOS Gyula 1910/2. 120–121.
8 SZÁNTAI Lajos 1993. 28.

Ez a feloldása Bartalos azon mondatának, mely szerint: *„Én határozottan a Gondviselés működését vallom a történelemben."*[9] Ez történelemszemléletének az egyik oldala, a másik: *„az ember szabad akaratának eseményekben való leírása"*. Metodikáját a partikuláris szinten történő tájékozódás jellemzi.

Metodikája

A történettudomány művelésében – empirikus, tapasztalati tudományról lévén szó – a *„gyakorlati"* módot tartja célravezetőnek: *„Használjuk mi is itt e gyakorlati könnyebb módot, menjünk (inductive) a történelem fejlődésének útján, hogy addig is világos nézetet szerezzünk e nagy tartományon, mígnem majd elmélet deductióval mélyebben behatunk lényegébe."*[10]

Módszerének lényegét *Hampel Józsefhez* írt levelében is kihangsúlyozza: *„az adatoknak egész láncolatára hivatkozhatom már eddig is, melynek gyűjtésében én is az inductív rendszert használtam és csak adatok alapján és csak óvatosan léptem a deductióra."*[11]

„Hogy pedig még világosabban szóljak, ezen inductív rendszert hasonlónak mondom a touristának azon eljárásához, ki megérkezvén egy nagy városba, mielőtt azt behatóan tanulmányozná, kocsiba ül, és beszaladja annak nevezetesebb helyeit, majd egy magasabb pontról, mintegy madártávlatból áttekint az egészen és egy általánosabb képet alkot lelkében, csak azért, hogy azt később részenként színezze ki magának a pontosabb észlelés célján."[12]

A történettudomány *„nagy dűlőjét"* három kisebb *„mezsgyére"* osztja: *„Első az írott emlékek összegyűjtése: a codexek tanulmánya. Második, a nyelvészeti összehasonlítások és népismei összevetések. Harmadik, a régészeti tanulmányok és azoknak gyakorlati alkalmazása, mely még a kezdet nehézségeivel küzd."*[13]

„Manap az egyháztörténelem is több forrásból merít, nemcsak az okmányokból – segédtudományai is számosak. Ott, hol nincsenek isteni források, vagy nyilvános jellegű írott okmányok, tekintetbe jőnek a magán hagyományok is, emlékkövek, szobrok, képek, műemlékek, mondák, költészet, néprajzi adatok sat; mert még a legendaszerű elbeszélésben is sok igaz van, csak meg kell tudni választani amit betűszerinti értelembe kell venni, attól, melynek csak vonatkozása igaz."[14]

A történetírás, illetve a történetkutatás forrásairól tett megállapítását így indokolja: *„Az okmányok adják ugyanis a tájékozódást; a nyelv, a népisme közelebb hozza a quis* (ki?) *és quid* (mi?) *alanyát; a régészet az ubi* (hol?) *és quibus auxiliis-re (*kinek a segítségével?); *végül ezeknek összevetéséből a történelem bölcsészete a cur* (miért?), *quomodo* (hogyan?), *quando* (mikor?) *kérdésekre felel meg drámai megjelenítései által."*[15] Ez utóbbiról megjegyzi: *„A miben azonban senkitől sem kell kölcsönkérnünk elveket, az a történetírás legfontosabb kelléke tudniillik. az oknyomozás pragmatismus; a pogány philoso-*

9 BARTALOS Gyula 1910/2. 35.
10 BARTALOS Gyula 1888/1. 466.
11 Bartalos levele Hampelhez. 1891. január 11. OSZK Kt. Fond VIII. 2435/1.
12 BARTALOS Gyula 1888/1. 466.
13 BARTALOS Gyula 1887. 155.
14 BARTALOS Gyula 1888/1. 484.
15 BARTALOS Gyula 1887. 155.

phia csak a másodokot kereste, a theologia ezenfelül az első, az indító okra is utal, midőn az események kulcsát Istenben keresi az emberi szabadság sérelme nélkül."[16]

Bartalos rámutat, hogy ezen egymást kölcsönösen kiegészítő három tényező egyikét sem szabad figyelmen kívül hagyni a történettudomány művelésében, mert az egyoldalúsághoz vezet. Ezért tévednek például nyelvtudósaink – írja –, akik *„elvetik leghitelesebb okmányainkat is, ha ezeket grammatikai lehozásaikkal és ethnográfiai szabályaikkal ellentétben látják."*[17] *„Így veti el Hunfalvy Pál, a finn-ugor nyelvtudós Béla király névtelen jegyzőjét, Kézait és mindazok okmányát, akik Anonymussal egy értelemben szólanak."*[18]

Bartalos igen árnyaltan közelíti meg a középkor elbeszélő történelmi irodalmát. A történettudomány egyik legjelentősebb forráscsoportjának tartja a magyar krónikairodalmat. Tudja, hogy nem abszolút értékű források, de esetleges tévedéseik ellenére sem veti el azokat, keresi bennük az értékelhető elemeket, szem előtt tartva a források kritikai vizsgálatát. *„Az emberiség közkincsének, a hitelesség és szavahihetőség fenntartásának szempontjából, melyet megőrizni, nem lerontani feladatunk, azon elv állapítható meg, hogy mindaddig igaz kinek kinek tanúsága, míg az ellenkezőről meg nem győződtünk. Merész játékot űz tehát a történet búvárlatában azon radicalis irány, mely sivár tagadásra szorítkozik a krónikákkal szemben, és hitelük felett önkényes kritikával napirendre tér. Továbbá a helyes értelmezés (hermeneutika) szabályai szerint, ha a krónikába némi téves csúszott volna, azon helytelen részt ki kell igazítani, de miatta az egészt el nem szabad vetni, kivált, ha a hiba lényegtelen."*[19]

Toponomasztika és ethnográfia

Bartalos korán felismeri, hogy a helytörténet, településtörténet rá van utalva a nyelvtudomány tulajdonnevekkel foglalkozó ágára a névtudományra. Kutatásai során nemcsak a megfelelően értékelt történeti forrásokra támaszkodik, hanem a *toponímiára* is. *Kandra Kabos az Adatok...* 2. kötetében ekképp ajánlja Bartalos tanulmányát az olvasók figyelmébe: *„Szerzőnk ezen történet-régészeti tanulmányában meg mint fáradhatatlan helynévgyűjtő és értelmező kelt méltó figyelmet."*[20]

Bartalos valóban otthonosan mozog a toponomasztikában, a földrajzi nevekkel foglalkozó nyelvtudományi ágban, melynek két tanulmányt is szentel a Kandra által szerkesztett *Adatok az Egri Egyházmegye történelméhez* köteteiben.[21] *„Történelem-búváraink nagyon fontosnak találják a helyneveket és méltán; mivel ezek, a helyszíneknek figyelmes megtekintésével olykor nagyobb világosságot derítenek az eseményekre, mint a holt betűk tanúságai."*[22] *„E téren mindeddig csak előtanulmányokat bírunk; igaz nem hagyták ezt figyelmen kívül legrégibb történészeink sem, kezdve Anonymustól, ez idő szerint pedig tüzetesebben tárgyalták többen is: Réső Ensel* (Sándor), *Pesty Frigyes, Majláth Béla, Kandra*

16 BARTALOS Gyula 1888/1. 485.
17 BARTALOS Gyula 1887. 155.
18 BARTALOS Gyula 1887. 156.
19 BARTALOS Gyula 1910/2. 35–36.; Befejezetlen maradt nagylélegzetű dolgozata, amely *Bartalos Gyula Anonymus tanulmánya* címet viseli: OSZK Kt. Fol.Hung. 2531. I.
20 BARTALOS Gyula 1887. 154.
21 BARTALOS Gyula 1887.; 1888/2.
22 BARTALOS Gyula 1887. 177.

Kabos; nagyszerűek e nemben Jerney János »Nyelvkincsek« című műve, amelyben a helyneveket okmányokkal magyarázza; Vályi, Fényes Elek helyírásaikkal is megvilágítják azokat."[23] *Pesty Frigyes* hozta létre azt a hatalmas helynévgyűjteményt, amely egységes alapelv szerint összeállított és kinyomtatott kérdőívek segítségével az egész országra kiterjedt. (A gyűjtőíveket 1863 őszén küldette szét a vármegyéknek s a munkálatok 1865 közepére be is fejeződtek.) Ez az anyag nem pusztán helynevek, hanem történeti, néprajzi adatok, névmagyarázatok gyűjteménye is. Ezt követően nagyon sok kutató próbálkozott a magyar történelem korai szakaszának helynévanyag nyomán történő rekonstruálásával (*Karácsony János, Kniezsa István, Mályusz Elemér, Györffy György* és sokan mások). Az Árpád-korból ismert helynevek valóban lehetnek az Árpád-kori történelem forrásai. Az újkorból – pl. a 19. századból – adatolt helynevek azonban nem vezethetők vissza automatikusan a régmúltra. Bartalos korában az oklevelek, krónikák elemzésében már természetes volt a forráskritika, a helynevek vizsgálatában ellenben ennek hiánya tapasztalható.[24]

Szinte természetszerű, hogy Bartalos az általa megismert, összegyűjtött és rendszerezett földrajzi neveket invenciói szerint használja fel, vetíti vissza az Árpád-korra. *„Őspalóc nyelvkincsről"* beszél, belőlük – igaz óvatosan – etnikai, település- és társadalomtörténeti következtetéseket von le. *„De bár mily sokra is becsülöm a helyneveket, távol vagyok attól, hogy azokat már mint kész történeti adatokat egyoldalulag érvényesíteni törekedjem; tudom, hogy mindez csak félpróbája az igazságnak, melyet kiválólag a néprajzi adatok igazolhatnak teljes érvényükben."*[25]

Különösen toponomasztikai tárgyú értekezéseiben tapintható ki, hogy nemcsak a helynevek földrajzi lokalizációjára fordít figyelmet, hanem *nyelvészként* a helynév hangalakjára, nyelvfejlődési, hangtörténeti, szótörténeti vonatkozásaira, a névadás eredetére is. Sőt, nemcsak nyelvész, de *névtanos* is: nem izoláltan tekint egy-egy helynévre, hanem az adott területi egység helynévanyagának egészét vizsgálja, bizonyos neveket igyekszik országos összefüggésben bemutatni, tipizál, rendszerez. Például feltűnik neki, hogy palócföldön mennyire elterjedt az *aszó* vagy *assza* elnevezés. Az illető határból kigyűjti, majd a rendelkezésére álló régi okmányokból adatolja, ezt követően összeszedi az országban élő ezen helyneveket. Végezetül ismerteti *Vámbéry* ethnológiai tanulmányaiból az aszó szóra vonatkozó megállapításokat (török ašak 'alacsony, mélyen fekvő vidék') majd kifejti saját értelmezését. *„Talán inkább lehetne ezt legelőnek, parlagos helynek, berkes, gazos pusztának értelmezni; nem annyira azért, mivel a Cuman Codex szerint az aslak dezertum pusztát jelent gr. Kuun Géza szerint, hanem mivel itt igen sok körülmény éppen erre mutat, mint p.o. Disznászó, azaz disznólegelő, Zernaszó, zerna vagy zera legelő – régi szólásban az őzet zerának mondták..."* Tanulmányában sorra veszi a *láz, káta* (Vámbéry szerint védgátat, bekerített helyiséget, gyűrűvárat jelent), *cene, csaj, dona, pad, szék, Sarkály* és egyéb határneveket is. *„Íme ezen adatoknak tüzetesebb megoldása őseink történetére vetne világot; azért ajánlom történészeink figyelmébe!"*[26]

23 BARTALOS Gyula 1887. 177.; VÁLYI András: Magyar országnak leírása. 1–3. Buda, 1796–1799; FÉNYES Elek: Magyarország geographiai szótára. 1–4. Pest, 1851; PESTY Frigyes: Magyarország helynevei történeti, földrajzi és nyelvészeti tekintetben. 1888.

24 Még napjaink névtudománya is gyermekkorát éli, a helynevek történeti forrásként való felhasználását sok esetben a teljes kritikátlanság jellemzi. KRISTÓ Gyula 1976. 7–14.

25 BARTALOS Gyula 1888/2. 547.

26 BARTALOS Gyula 1888/2. 536.

Tudomásul kell venni, hogy az egyidejű, az adott állapotot rögzítő névanyag, amit Bartalos összegyűjtött és nyomtatásban megjelent munkáiban, valamint kéziratos naplóiban rögzített és bemutatott, az azóta eltelt egy évszázad alatt történetivé, diakronikussá vált! Elévülhetetlen érdemeket szerzett a helynévanyag összegyűjtése, a földrajzi nevekből álló adathalmaz rendszerezése terén, hiszen a határneveket – e vidék *„ős-palóc"* nyelvkincsének mozaikdarabkáit – eltörli az idő. Bartalos ebben felelőssé teszi a kultúrát is: *„A közművelődés is e részben rombolólag halad; az iskola, az irodalom, és művelődés a tájszót, helyi emlékeket, a vidék sajátságait maholnap teljesen elgyalulja; még eddig a palóc volt legszívósabb nyelvében, erkölcseiben, hitében; de íme még az is megvedlik már maholnap."*[27]

Bartalos a történelem fontos segédtudományának tartja a *„népismei összevetéseket"*, a néprajz tudományát, az ethnográfiát. Tisztában van Eger vidékének néprajzi jelentőségével.[28] *Szent Erzsébet, Lelesz és Szent-Domonkos határnevei* című dolgozatában így vall szenvedélyesen a *„magyar faj őselemeinek"* tanulmányozásáról: *„Igen, magam is bejártam a palóc nemesek e kiváló vidékét, voltam a Nagy-kő, Köböl-vár; Vajda-vár magaslatain; figyelembe vettem a völgy kunhalmait, melyeket maholnap egészen eltemet a laza homokhegyek lemosott morzsalékja, beszédbe eredtem népével, sőt több, eltévedve az erdőben, a Pataj völgyön, a juhászok tanyáján kellett az éjszakát töltenem, és így a néprajzi adatokat egész közvetlen közelből tanulmányozhattam. Elmondhatom minderre: Quel embarras de richesse! Mennyi történeti adat! A hajdankor emlékkövei, a jelentőségteljes határnevek, a nyelvjárás ősi jellege, a magyar jellem, gondolkozás és beszédmód üde eredetisége, az erkölcsökben, mesékben a hagyományok világos nyomai!"*[29]

Érdeklik a tanulmányozandó vidék szájhagyományai, de azért óvatos megítélésük terén. Ezekről az Odor-völggyel kapcsolatban – *„melyet a nép okoskodva oldal völgynek nevezett el"* – így vélekedik: *„...a nép, mint Kandra jól megjegyzi, csak akkor hiteles, ha öntudatlanul mondja el a hagyományt, de ha okoskodik, akkor ferdít, ennek veszélye van manap."*[30] A kaptárkövekről írt tanulmányaiban így kritizálja a szájhagyományt: *„A köznép, mely a pillanat hatása alatt okoskodik, a fülkékről kaptár köveknek mondja e sziklákat, szerinte ezek a régi emberek méhesei lettek volna; mintha kőben és árnyékos oldalon laknék a méh."*[31]

Ennek ellenére kutatásainak fontos forrásai a néptől hallott elbeszélések. Véleményének, következtetésének igazolásául nem egyszer támaszkodik a néphagyományra, a nép mondakincsére. Ezt szisztematikusan gyűjti is. A *Felső-Tárkány* című tanulmányában egy külön fejezetet szentel a palóc néphagyományok ismertetésére.[32] A palóc vidékről összegyűjtött néprajzi adatokat az Egri Híradóban megjelent hatalmas ívű, 87 részes cikksorozatának utolsó húsz írásában tárja az olvasók elé.[33]

27 BARTALOS Gyula 1887. 178.
28 BARTALOS Gyula 1885. 337.
29 BARTALOS Gyula 1888/2. 523.
30 BARTALOS Gyula 1887. 179.
31 BARTALOS Gyula 1885. 349.
32 BARTALOS Gyula 1887. 196–205.
33 BARTALOS Gyula 1902/9–30.

Bartalos a történettudomány legfontosabb segédtudományának a nyelvtudományt (lingvisztikát) tartotta. Az európai tudományosságban egyre nagyobb hangsúlyt kapó indogermanisztika – Európa akkori modern nyelvtudománya – , amely az 1850-es évek után nálunk is tért hódított, Bartalosra is nagy hatást gyakorolt. Erős kritikával tekintett viszont a Schlözer nevével fémjelzett radikális indogermán szemléletű iskolára *(Zeuss, Büdinger, Rössler, Dümmler)*, akik nyelvünk kétségtelen finnugor rokonságára alapozva a magyarság őstörténetét, népünk és nyelvünk származását a finnugornak elnevezett népek lakhelyére helyezték. Tévednek azok a nyelvtudósok – írja *Felső-Tárkány* című tanulmányának bevezetőjében –, akik őstörténeti következtetéseiket kizárólag *„nyelvtani leszármaztatásokra építik."* Helyteleníti az éppen akkor kialakuló gyakorlatot, amely egy nép kilétét, eredetét kizárólag nyelvtörténeti alapon határozza meg. Felhívja a figyelmet, hogy nem egy etnikumot ismerünk, amelynek más a nyelve és más a biológiai származása, azaz nem biztos, hogy a nyelvrokon népek egyúttal biológiailag is rokonok! Ezzel kapcsolatban így fogalmaz: *„és az nem jó tekintetbe miszerint egy nép fölveheti a másik nép szavait, sőt nyelvét is, anélkül, hogy nemzetiségének öntudatát és erkölcseit feladná; íme ott a bolgár nemzet."*[34]

Nem tekinti tehát szükségszerűnek, hogy egy nép nyelvének története megegyezzen magának a népnek a történetével. *„Pedig a nyelvészet és ethnographia még arra sem látszik elegendőnek, hogy a magyar nyelv és nemzet a finn-ugor vagy török-tatár családból való származását kimutassa."*[35] *Kandra Kaboshoz* írt egyik levelében így fakad ki: *„Mit nekünk a Schlözer-féle bolond iskola? mely a nyelvek szerint ad össze, von ki, sokszoroz és eloszt, sőt semmisít, mely szerint a Mátra anya, a Fátra atya, a Tátra leány és mind a három germán hegy!"*[36]

Az úgynevezett ugor-török háború megosztotta a múlt század végének magyar tudományos közéletét. 1858-ban *Hunfalvy Pál* hívására a Göttingából Magyarországra érkezett *Jozef von Budenz* alkotta meg az indogermanisztikában használt hangtörvényes, szabályos hangfejlődésekkel operáló vizsgálati módszer alapjait, a magyar – finnugor nyelvhasonlítás módszertani elveit. Az 1878–1881 között megjelent *Magyar–Ugor Összehasonlító Szótára* 996 szavunkat származtatta a recens finnugor (helyesebben: finn-vogul) nyelvekből, bizonyítandó nyelvünk finnugor eredetét. A nemzetközi tudományos világ által általánosan elfogadott indogermán összehasonlító nyelvészet és az arra alapozott történettudomány eredményei nagyban befolyásolták a hazai tudósokat is. Kétségtelen, hogy nagy hatást gyakorolt rájuk a tudományosság akkori legmagasabb fokát jelentő indogermanisztika, de kellett egy bizonyos fokú kultúrsznobizmus is. Valamint nem tagadható, hogy ezeknek a minden más nyelvi, etnikai, történelmi kapcsolatot tagadó nézeteknek a térhódítását az 1849–1867 közötti Habsburg abszolutizmus kultúrpolitikája is jelentősen befolyásolta. A Kiegyezést követően is tudósaink nagyobb része kritika nélkül elfogadta az indogermán nyelv- és történettudomány magyarság eredetével és őstörténetével kapcsolatos téziseit, lemondva az önálló forráskutatásokról.

Bartalos szembehelyezkedett ezzel az áramlattal és azokhoz csatlakozott, akik felismerték az indogermanisztika belső ellentmondásait, kétségbe vontak számos a század második

34 BARTALOS Gyula 1887. 156.
35 BARTALOS Gyula 1887. 156.
36 OSZK Kt. Levelestár é. n.

felére elfogadottá vált tételt és kételyeiknek – tudományos pályafutásukat is kockáztatva – hangot is adtak. Koruk dogmatikus tudományos szemléletét kritikával illető személyiségek voltak: *Almásy György, Fischer Károly Antal, Fiók Károly, Rohonyi Gyula, Thury József, Vámbéry Ármin* és *Nagy Géza*, akivel Bartalos személyes munkakapcsolatban is volt.[37]

A „Pro memoria" kézirat

Az eddigiekből látható, hogy Bartalos *történetkutatói* módszere napjaink modern metodikai követelményeinek is megfelel. Feltárta a forrásokat és csak kritikai elemzésük után vonta le következtetéseit. Ismerte korának szakirodalmát, melynek tanulmányozásához az is hozzá segítette, hogy lakása a Líceum épületében volt, ahol a főegyházmegyei könyvtár értékes gyűjteménye a rendelkezésére állt. Tanulmányozta a régi okmányokat, okleveleket, térképeket (ezekből jegyzetelt, az adatokat rendszerezte, kritikai elemzésük után katalogizálta) és az így nyert adatokat a helyszínen ellenőrizte: terepbejárásokat végzett, helyszíni terepszemléket tartott. A könyvtári, levéltári kutatásokban *Kandra Kabos*, terepi vizsgálódásaiban *Türk Frigyes* volt nagy segítségére.

„Jogász ifjak segítségével tél szakban összegyűjtöttük az ide vonatkozó adatokat, nyaranta pedig, és még inkább őszrekelve kirándulásokat tettem, hogy autopszia folyamán nyerhessek biztosabb adatokat."[38] Nagymonográfiájában is megjegyzi: *„...nem egyoldalulag okmányokra, könyvekre támaszkodtam, hanem tényekre, helyszíni kutatásokra is, és főképpen ezekre fektettem a súlyt."*[39]

„Feljárásait" – ahogy saját megfigyeléseit, helyszíni tapasztalatgyűjtéseit nevezi – naplóiban pontosan dokumentálja. Feljegyzései közül ezek, az autopszia útján, terepbejárásai során összegyűjtött adatok a legfontosabbak; a mai kutatás számára felbecsülhetetlen forrást jelentenek. A *„tárcajegyzeteiből"* könyvalakba átírt *„emlékiratainak"* kilenc füzete 1994. szeptemberéig ismeretlen helyen lappangott. Bartalos naplóinak megtalálását az egri Főegyházmegyei (Érseki) Levéltár Bartalos-hagyatékában található gépelt kézirat gondos áttanulmányozása tette lehetővé. A *Pro memoria* alcíme így hangzik: *Bartalos Gyula dr. a kaptárkövekre és egyéb régészeti leletekre, különösen pedig a csörszárkokra és kőgarádokra vonatkozó terjedelmes tanulmányához.* Ez az írás kivonata, mintegy tartalomjegyzéke régészeti kutatásainak és melléklete egy 1917. december 18-án kelt, az akkori érseki helyettesnek, Debreczeni Jánosnak címzett levélnek.[40]

Ebben a levélben Bartalos azon sajnálkozik, hogy az évek során gyűjtött adatai még koránt sincsenek feldolgozva, s ő erre már képtelen (78 éves ekkor, egészségi állapota is nagyon megromlott), ezért olyan történettudóst keres, aki ezt a munkát a kijelölt irányban befejezné. *„Az volna most a feladatunk, hogy a tanulmányomnak tulajdonjoga és használati birtoklása, nemkülönben hűséges konzerválása biztosítassék. Kár lenne, ha annyi költségen és oly sok fáradtsággal gyűjtött adataim minden eredmény nélkül, a jegyzetekkel, térképekkel, forrásmunkákkal együtt veszendőbe mennének."*[41] Kutatásainak eredményeit

37 OSZK Kt. Fol.Hung. 2531.
38 BARTALOS Gyula 1917. 11.
39 BARTALOS Gyula 1910/2. 7.
40 EFL. PBI 1488/1918.
41 EFL. PBI. 1488/1918.

összegző jegyzeteit rendszerezte: az első csoportba topográfiai és történeti adatokat, tanulmányvázlatokat rendezett, a második csoportba sorolta a betűrendes tárgymutatóval ellátott a *„táborkari térképeken kijelölt gyepükre vonatkozó okmányok adatait"*, a harmadik kategóriába pedig az autopszia útján, terepi megfigyelései által összegyűjtött adatokat csoportosította – tudjuk meg a *Pro memoriából.*

A kérdés csak az volt, hogy hol található meg ez a tekintélyes mennyiségű kézirattömeg? Bartalos régészet-történeti tárgyú hagyatékának hollétéről a levéltárosok, helytörténészek nem tudtak felvilágosítással szolgálni, a feljegyzéseket lappangónak nyilvánították. A kaptárkő-topográfia újabb eredményeit számbavevő és a fülkék rendeltetésének vizsgálatát célul kitűző tanulmány elkészítéséhez nem elégedhettünk meg Bartalos nyomtatásban megjelent írásainak számbavételével, ezért el kezdtem kutatni a *Pro memoriában* ismertetett kéziratok után.

A *Debreczeni Jánosnak* címzett levélből kiviláglik; nem elképzelhetetlen, hogy az iratok Zircre, a ciszterci rend levéltárába kerültek. Ugyanis Bartalos megemlíti, hogy a rend akkori apátja, *Békefi Remig,* a Múzeumok és Könyvtárak Országos Főfelügyelőségének elnöke ígéretet tett a kéziratos tanulmányok átvételére.[42] Ezen kívül még egy nyom vezetett Zircre, szintén egy levél, melyet 1918. november 21-én *Szmrecsányi Lajos* egri érseknek írt Bartalos. Ebben arról tesz említést, hogy a kutatásai és tanulmányai eredményeit tartalmazó jegyzeteit megőrzés és feldolgozás végett a zirci apát úrnak ajánlotta fel, *„aki azokat szívesen elfogadta."*[43] Egyébként ez az egri Érseki Levéltár Bartalos hagyatékának utolsó aktája, az ehhez fűzött megjegyzés szerint Bartalosnak visszaadták a korábban a könyvtár számára leadott, Zircre küldendő térképek egy részét. Az anyag Zircre kerüléséről, egyáltalán az átadás megtörténtéről azonban nincs jelentés.

1994. augusztusában felvettem a kapcsolatot *Kerekes Károly* zirci apát úrral, aki az addigi eredményeimet ismertető levelemre – *Hervay Ferenc Levente* atyától, rendi történészüktől kapott felvilágosítás alapján – készségesen válaszolt. A Bartalos kéziratok annak idején valóban eljutottak Zircre, azonban az egész apátsági levéltári anyag a Veszprém Megyei Levéltárba került. Onnan pedig 1954–57 között az Országos Széchenyi Könyvtár magához kérette a kéziratokat. Az OSZK Kézirattárában csak hosszas kutatás után, az 1954/57. számú Kézirattári Növendéknaplóban akadtam rá a keresett anyag felsorolására, teljesen más jelzetek és név alatt, mint amiről értesítést kaptam. A következő lépésben a több mint ezer folio lap rendezetlen, ömlesztett kézirati anyagot összevetettem a *Pro memoriában* található jegyzetekkel és ez alapján csoportosítottam azokat.[44]

Az alábbi táblázatokban Bartalos Gyula régészeti-történeti kutatásait tartalmazó kéziratokat mutatom be, s feltüntetem a valódi jelzeteiket, amelyek alapján az OSZK Kézirattárában megtalálhatók *(1., 2. és 3. táblázat)*. A tanulmány végén – szintén táblázat formában – Bartalos Gyula régészeti-történeti munkásságát kronológikusan, életrajzának tükrében vázolom föl *(1. melléklet).*

42 EFL. PBI. 1488/ 1918

43 EFL.PBI. 6386/1918.

44 Ezúton szeretném újból megköszönni Kerekes Károly apát úrnak a kéziratok megtalálásához nyújtott hathatós segítségét.

A kaptárkövek[45]

Bartalos 1885-ben még csak egy vázlatos felsorolását adja az általa ismert *„loborszerű sziklacsoportok"*-nak: *„Átkutattam ugyanis sétáimban az egri határt, hol a völgyekben több ily kifaragott ryolit csoportot, fent az Eged hegyén pedig juramészkövekben fülkéket találtam. A legtöbb ily szikla elpusztult, mivel építőkőnek használták fel. Az ostorosi határban szélesebb csoport akad elém, a noszvaji és bogácsi völgyekben is leltem hasonló sziklákat ; de a*

1. táblázat

Az OSZK Kt. Bartalos anyaga az EFL Bartalos fondban lévő Pro memoria c. Kézirat alapján rendszerezve

EFL. PBI. PM. 11–14.		*OSZK. Kt. jelzete:*
I. KATEGÓRIA: Összegzés		
1.	Az ősidők és a klasszikus kor védelmi vonalainak adatai	Fol.Hung. 2533.
2.	Topográfiai és történeti adatok a Limes Romanusról (melyeket azonban Téglás Gábor idevágó füzetével kell kiegészíteni)	Fol.Hung. 2530/5.
3.	Az őshazára vonatkozó jegyzetek	Fol.Hung. 2530/7.
4.	A csörszárkokról általában és a kilenc gyűrűről	Fol.Hung. 2530/4.
5.	A népnél szerzett adatok a csörszárkokról	Fol.Hung. 2532/2.
6.	Az írók adatai a csörszárkokról	Fol.Hung. 2532/1.
7.	Határnevek betűrendben	–
8.	A gyepük adatai a magyar történelemben	Fol.Hung. 2530/3.
9.	Általános adatok a megyék kérdéséhez	Fol.Hung. 2530/1.
10.	Különféle megyék helyiratai	Fol.Hung. 2530/2.
11.	Különböző térképek adatai	–
12.	Turista megfigyelések (A Turisták Lapja 1894–1899. évfolyamai alapján)	Fol.Hung. 2532/1.
13.	A Bükk vidékéről szóló adatok, amelyek azonban tervben maradtak (Tervezetek és vázlatok)	Fol.Hung. 2530/6.
14.	Öttevények és hadiutak	Fol.Hung. 2530/8.
15.	Határőrök	Fol.Hung. 2530/9.
16.	Meg nem állapított, bizonytalan adatok	Fol.Hung. 2530/10.

OSZK. Kt. Növendéknapló 1954/57. 66.

Fol.Hung. 2530.	Bartalos Gyula anyaggyűjtése a vármegyék, továbbá a régi magyarországi és magyar határőrvidékek történetére vonatkozólag. M., lat. Bartalos Gy. kézírása.
Fol.Hung. 2532.	Bartalos Gyula anyaggyűjtése a csörszárkokra vonatkozólag. 19. sz. vége, 20. sz. eleje. Bartalos Gy. Kézírása, töredékes.
Fol.Hung. 2533.	Bartalos Gyula: Az ősidők és a klasszikus kor védelmi vonalainak adatai. Történeti anyaggyűjtés. M., lat., görög. 19. sz. vége, 20. sz. eleje. Több kéz, részben Bartalos Gy. kézírása.

45 A kaptárkőkutatás eddigi eredményeit összefoglaló tanulmányunk jelentősen támaszkodott Bartalos adataira. BARÁZ Csaba – MIHÁLY Péter 1995–1996.

2. táblázat

Az OSZK Kt. Bartalos anyaga az EFL Bartalos fondban lévő Pro memoria c. kézirat alapján rendszerezve

EFL. PBI. PM. 11–14. *OSZK. Kt. jelzete:*

II. KATEGÓRIA: Táborkari térképeken kijelölt gyepükre vonatkozó okmányok adatai

I.	Táborkari térképek nyomán gyűjtött confiniák keleten, délen, nyugaton, északon	Fol.Hung. 2535.
II.	Betűrendes helynév- és tárgymutató (22 füzetben) Bartalos Gyula dr-nak a csörszárkokra vonatkozó tanulmányához. (E tárgymutató magában foglalja azon helyeknek betűrendbe szedett neveit, amelyeken – az okmányok szerint – fossatum, gyepű, agger stb. található – és a megfelelő táborkari térkép kettős (hosszúsági és szélességi) számát, amelyben az illető hely van.)	Duod.Hung. 98.

Pl.: 11. (Tisza)Abád, Trkp.: 16. XXIII.: Testhalom, „Tonuzoba sírja"

14. Apáthi, Tbr.tk.: 15. XXII.: magnum et parvum fossatum stb.

EFL. PBI. PM. 11–14. *OSZK. Kt. jelzete:*

III. KATEGÓRIA: Az autopszia útján, személyes feljárásaim által összegyűjtött adatok (tárcajegyzetekből könyvalakba átírt emlékiratok)

1.	*1. füzet.* Hazánk ősi honvédelmének tanulmánya. 1886-tól 1900-ig teljesített feljárásaim és mások szavahihető értesítésének följegyzése nyomán. Részletes tárgymutatóval.	Fol.Hung. 2446.
2.	Hazánk ősi honvédelmének tanulmánya... című füzetben lévő helynevek betűsoros jegyzéke	Fol.Hung. 2534.
3.	*2. füzet.* Az őskori és magyar előidők honvédelmének Sárosban és Szepesben tett tanulmánya az 1898. évben.	–
4.	*3. füzet.* Beszámolás 1898-iki feljárásaimról. (A 2. füzet másodpéldánya)	Fol.Hung. 2447.
5.	4. füzet. Részletes jelentés az 1900-ik évben a Csörszárkok és ördöggarádok tanulmányában állami segéllyel és saját költségemmel teljesített utazásaim eredményéről.	Fol.Hung. 2448. (MKOF. 93/1901.)
6.	*5. füzet.* 1901-ik évi kutatásaimnak naplója	–
7.	*6. füzet.* (Az 5. füzet másodpéldánya)	–
8.	*7. füzet.* Bartalos Gyula 1902. évi naplójegyzete a határgyepűkről.	Fol.Hung. 2449.
9.	*8. füzet.* (A 7. füzet másodpéldánya)	(MKOF. 241/1903.)
10.	*9. füzet.* 1904 – 1907-ig saját költségemen tett kutatásaim jegyzete.	Fol.Hung. 2450.

OSZK. Kt. Növendéknapló 1954/57.

Fol.Hung. 2446. Fol.Hung. 2447. Fol.Hung. 2448. Fol.Hung. 2449. Fol.Hung. 2450. Fol.Hung. 2534. Fol.Hung. 2535. Duod. Hung. 98.	

3. táblázat

OSZK Kt. Bartalos anyaga az EFL Bartalos fondban levő Pro memoria c. kézirat alapján rendszerezve

EFL. PBI. PM. 11–14.		*OSZK. Kt. jelzete:*
	KÜLÖN CSOMAG: Félbeszakított jegyzetek	Fol.Hung. 2531.
I.	*Bartalos Gyula Anonymus tanulmánya*	*1–103. folio lap*
1.	Anonymus Sebestyén Gyula nyomán (Sebestyén Gyula: Ki volt Anonymus? 1898.; Sebestyén Gyula: A magyar honfoglalás mondái. I–II. Bp. 1904–1905)	1–13.
2.	Anonymus tanulmány	14–21.
3.	Anonymus személye	22–28.
4.	Anonymus Kubinyi műve után (Kubinyi Ferenc: Béla király névtelen jegyzőjének kora és hitelessége. I–II. Balassagyarmat, 1902)	34–51.
5.	Mátyás Flórián fejtegetései (Mátyás Flórián: A magyar birtokviszony. Pécs, 1860)	52–55.
6.	Pauler Gyula fejtegetései (Pauler Gyula: Béla király névtelen jegyzőjének műve. Közli: Fejérpataky László; jegyzetekkel ellátta: Pauler Gyula. In. A magyar honfoglalás kútfői. 1900. 381–463.)	55–56 verso
7.	Jegyzet Anonymus első fejezetéhez. 1–4.	62–63 verso
8.	A hun rokonság topographiai szempontból. 1–13.	64–70.
9.	Anonymus kora és hitelessége. 1–13.	70 verso –87 verso
10.	A Csörszárkok és Anonymus. 1–28.	89–103.
	Az ország hadászati megerősítése.	105–106.
II.	*Az őskori és a magyar előidők honvédelmének tanulmánya az országgyepűknek, csörszárkok őrhelyeinek, győrvárainak, vármegyéinek és a többi idevonatkozó emlékeknek összegyűjtésében*	*107–178.*
III.	*Felolvasás az Archaeologiai Társulatban.*	*179–308.*

OSZK. Kt. Növendéknapló 1954/57.

Fol.Hung. 2531.	Bartalos Gyula tanulmányai és előadásai az őskori és a magyar előidők honvédelmének történetére vonatkozólag. 19. sz. vége, 20. sz. eleje. Bartalos Gyula kézírása. Töredékes.

leggazdagabb telepei Szomolyán mutatkoznak, a legszebbek Cserépváralján láthatók, hol sudár magasan emelkednek, és némelyiken huszonnégy fülkét is olvashattam, valamint a szőlőskei erdőkben is nagyszerűek, egész hegyoldalakat képeznek. Eddig körülbelül huszonöt csoportban százon felül találtam ily sziklalobrot, melyeken a fülke és egyéb faragott jel bízvást több százra tehető. Ezen kívül, amint a nép mondja, a Bükk alján Latorútig és azontúl, számos ily szikla volna, valamint a Mátrában is, Sirokon és környékén.[46]

Az 1891-es tanulmányában részletesebben ismerteti az *„emlékköveket"*, köztük a fülkés sziklákat. Ez a felsorolás a későbbi kaptárkőkutatás alapját képező ún. Bartalos-féle kaptárkő-listaként vonult be a szakirodalomba. A tanulmány részletesen a hevesi és

46 BARTALOS Gyula 1885. 349–350.

borsodi lelőhelyeket tekinti át, de említést tesz olyan *„kőemlékekről"* is, amelyeket a szerző másfelé hallott vagy futólag látott is. Így megemlíti Nemtiben a *„kőlány követ"*, a Torna melletti Szádelői-völgy szikláit, Zemplénben a *„kaptár hegyet"* és *„másfelé is a sok bába- és bálvány-követ"*.

Részletesebben bemutatja a gyöngyössolymosi *„Csákkőt"* és a *„malomkő-barlangot"*, a siroki várhegy kopár szikláit, a Törökasztalt. Mielőtt részletes felsorolását adná az általa ismert Eger környéki *„emlékköveknek"*, a Mátra régészeti szempontból is figyelemre méltó barlangjait is számba veszi: így az Ágasvár alatti Csörgőlyuk-barlangot, a parádi *„sárkánylyukat"*, a Kis-kő üregét és a *„tekereskő lyukát"*, amely az Abasár fölötti Rónyakő barlangjával azonos. Majd a *„nagy-dobráki sírüregek"*, a latori Léleklyuk-barlang és néhány földvár felsorolásával zárja a cikket.[47]

Ha mai ismereteinket összehasonlítjuk *Bartalos Gyula* adataival, amelyeket a már említett két tanulmányából (1885, 1891/1) valamint a *Heves megye őskora* című munkájából (1909) és kéziratos naplóiból (Bartalos Gyula: *Hazánk ősi honvédelmének tanulmánya. 1886-tól 1900-ig teljesített feljárásaim és mások szavahihető értesítéseinek feljegyzése nyomán.* Kézirat 1886–1900.) meríthetünk, értékes tanulságokkal leszünk gazdagabbak, hiszen az elmúlt több mint egy évszázad alatt számtalan kaptárkő elpusztult, fülkék tömege vált a kőbányászat áldozatává.

Nem tartozik a Bükkaljához a Mátrában található gyöngyössolymosi Csákkő (Csákitető, Kis-hegy), de ezt a sziklát Bartalos határozottan kaptárkőnek nevezi; rajta több fülkét és két tágas üreget említ.[48] Naplójában az 1888-as év bejegyzései közt részletesebb leírást ad a lelőhelyről: a Csákkőn *„több fülkeszerű bevágás található, hasonló a bükki fülkék nagyobb fajtáihoz, majdnem ajtó, sőt van kapu nagyságú is; ezenfelül két barlang is van benne: egyikben voltam, a másikhoz csak kötélen juthatni."*[49] Bár a fülkék ma már nem láthatók, a kőbányászat elpusztította azokat, a leírás alapján a lelőhelyet *Mihály Péter* is kaptárkőnek tekinti.[50]

Problémás viszont a siroki Vár-hegy (Pap-kő) Törökasztal és a Bálványkövek („Pap, Barát és Apáca" vagy „Török ember, Török asszony és Szolgáló") nevű tufatornyok megítélése. Bartalos naplójegyzetei tanúsága szerint sokszor megfordult Sirok környékén, így a Vár-hegyen is és alaposan tanulmányozta mind a várat, mind pedig a riolittufa sziklákat. 1885-ben – amikor a fülkés köveket még lobroknak nevezi így ír róluk: *„Sírokat vélek én tehát e lobrokban; meglehet ezt jelenti a Mátrában levő Sirok község neve is, hol hasonlólag rhyolith kősziklából vannak ilyen lobrok és emberalakok vágva."*[51] 1891-es írásában pedig az *emlékkövek, bálvány-kövek* közt ismerteti ezt a helyet: *„Nevezetesebb ennél* (ti. a gyöngyössolymosi Csákkőnél) *a siroki vár kettős sziklacsoportja két átellenes hegycsúcson: egyik az, melyen a középkori várda épült, – másik a török-asztal csúcsa... A sziklák oldalain láthatók szabálytalan fülke-bevágások."*[52] A *Heves megye őskorában* sziklasírok címszó alatt találkozunk Sirok nevével: *„Sirok határában, a Várhegy szikláiban, vakablakokat és tágasabb fülkéket fedeztek fel s a vár falainak sziklaalapján levő fülkék megelőz-*

47 BARTALOS Gyula 1891/1. 136–141.
48 BARTALOS Gyula 1891/1. 136–137.
49 BARTALOS Gyula 1886–1900. 98–99.
50 MIHÁLY Péter 1976. 260–261.
51 BARTALOS Gyula 1885. 355.
52 BARTALOS Gyula 1891/1. 137.

ték a lovagvár építésének korát, mert több helyen e fülkék üregeit beépítették. E régi nép alkotásait tüntetik fel ugyancsak a Várhegyen egyéb faragott sziklák is: az ú.n. Török-asztal és ama három bálványkép, melyekhez a nép hagyományai fűződnek."[53]

Mihály Péter A heves megyei kaptárkövek topográfiájában a *„Nem hitelesíthető, kérdéses lelőhelyek"* fejezetben tárgyalja a Vár-hegy, a Bálványkövek és a Törökasztal szikláit. Ezeket külön-külön elemzi, majd megállapítja: a Várhegyen – a váron kívül, illetve a belül lévő, valamint a kazamaták belsejében fellelhető – vakablakok, bevágások nem határozhatók meg kaptárfülkéknek. A Bálványköveken és a Törökasztal tömbjén kaptárfülke még nyomokban sincs. Bár ez utóbbi esetében megjegyzi: *„A szikla DNy-i aljának falán látható ugyan három, egymás mellett lévő bevágás, de ezeket már korábban sem lehetett volna egyértelműen kaptárfülkének venni."*[54]

Mihály Péter szerint *Bartalos* leírásából nem következik, hogy kaptárkőnek tekintette volna a siroki Vár-hegy szikláit. Valóban, Bartalos sehol sem nevezi kaptárköveknek ezeket, minthogy a Bükkalja hasonló kőemlékeit sem – kivéve a szomolyai Kaptár-völgy vakablakos szikláit! Szerinte *„egyébként e kövek csak Szomolyán hívatnak ekként"*.[55]

Kaptárköveknek ma azokat a sziklákat, sziklavonulatokat nevezzük, amelyek felületén mesterségesen befaragott keretes peremű fülkéket láthatunk. Bartalos írásaiban még különböző elnevezésekkel találkozunk, a fogalmak nem körvonalazódtak pontosan. Figyelmét ugyan a kőzetbe vájt mesterséges üregek irányították ezekre a jelenségekre, de írásaiból kiderül, hogy nem csak a fülkés sziklákat tekintette *emlékköveknek*, hanem a sajátos alakú fülkenélkülieket is, ha azokon az ember formaalakító tevékenységét felfedezni vélte. Erre utalnak az 1885-ös dolgozatában használt *„loborszerű szikla"*, *„magas lobor"*, *„sziklalobor"* kifejezések, melyekről korábban úgy véltem, hogy a *labor* latin szóból származhattak Bartalos szótárába. Ennek megfelelően 'megfeszített, fáradságos dologgal, hatalmas munkával létrehozott alakzat' jelentést tulajdonítottam neki. Valószínűbb azonban, hogy a nyelvújítás *lobor* szaváról van itt szó, melynek jelentése – a *Czuczor Gergely–Fogarasi János* A magyar nyelv szótára III. kötetének tanúsága szerint – 'csúcsos oszlop, gúla'.[56]

Ebben az első, fülkés sziklákkal foglalkozó írásában egyébként *„emlékkövekről"*, *„sírkövekről"* ír és csak egyszer említi a *kaptárkő* kifejezést, amikor a szájhagyományt ismerteti. 1891-es cikkének a címében és első mondatában szerepel ugyan a *„kaptár-kövek"* elnevezés, de ebben *Hampel József* hatását fedezhetjük fel. Érdekes a téma címének metamorfózisa! A *Hampelhez* írt levelében a bemutatandó tanulmányát *„Síremlékek Eger vidékén"* címmel említi meg[57], a társulati ülésen elhangzott értekezése pedig *„A Mátra és Bükk hegységekben levő őskori síremlékeknek tartott bálvány és ún. kaptárkövek"* címet viselte[58], amiből *Hampel* sugallatára lett *„Egervidéki kaptárkövek és barlangok"*.[59]

53 BARTALOS Gyula 1909. 443.

54 MIHÁLY Péter 1976. 261–263.

55 Bartalos Hampel Józsefhez címzett, 1891. január 26-án kelt levelében. OSZK Kt. Fond VIII. 435.

56 A *lobor* szó helyes értelmezésére a tanulmány lektora, KOVÁCS Béla hívta fel figyelmem: CZUCZOR Gergely – FOGARASI János: A magyar nyelv szótára III. Pest, 1865. 1514.

57 OSZK Kt. Fond VIII. 2435. 1.

58 SZENDREI János 1891. 88.

59 HAMPEL József 1891. 286.

Ezek után a köztudatban a kaptárkő elnevezés honosodott meg. Bartalos legkövetkezetesebben az *emlékszikla, emlékkő* terminusokat használta, de találkozunk nála – a már említett *lobor* mellett – a *faragott sziklacsoport, vakablakos emlékszikla, megalith kövek* és a *köpüs-kő*[60] elnevezésekkel is. Naplójában egyébként többször felbukkan a *kaptárkő* kifejezés, de utólagos toldásként.

Tehát ha az *emlékkő* és *kaptárkő* kifejezés közé egyenlőségjelet teszünk, akkor *Bartalos* ezt a helyet – az egész Vár-hegyet kopár szikláival – kaptárkőnek tekintette. Ezt a véleményt erősíti meg a *Szendrei János* – már említett, 1892-es tanulmányútról készült – beszámolójában olvasható megállapítás is: *„Sirokon a középkori várat vizsgálva, a casamaták ősi sziklabarlang lakásnak bizonyultak, itt-ott fülkés temetkezés helyével."* A Törökasztalon *Szendrei* sem említ konkrétan fülkéket, csupán azt jegyzi meg, hogy *„lapos tetején üreg van vájva az esővíz összegyűjtésére, mely azután onnan egy kis csatornán levezettetett."*[61]

Martus Ferenc – aki a Bükkalja összes kúpalakú tufatornyát egykor fejjel rendelkező szoboralakzatok maradványainak tekintette – a Bálványköveken és a Törökasztalon határozottan fülkéket említ. *„A kaptárkőkultúra legmonumentálisabb emlékeit ismertem fel a siroki vár mellett levő kőbálványokban... A faragott fülkék nyomai itt is felfedezhetők, nemcsak a hármas kőbálványon, hanem a keletre ágaskodó ún. Törökasztal csoport kőoldalain is. Azonban itt, minthogy sokkal kitettebbek, bizony jobban el vannak mosódva, mint például a Purgál völgyben vagy a szomolyai csoporton."*[62]

Martus fülkékről szóló tudósítását elfogadhatjuk, hiszen *Mihály Péter* 1974 márciusában a Törökasztal dácittufa tömbjén még három darab nyomról készíthetett fényképfelvételt[63], húsz év múltán már csak egy fülke alaplapja látható. Ezen adatok ellenére *Mihály Péter* végkövetkeztetése az, hogy *„a Törökasztal tehát csak akkor tekinthető kaptárkőnek, ha a csúcs felületébe befaragott lyukak és csatornák egyidejű kísérő jelenségei a kaptárköveknek."*[64] Ugyanis a Törökasztal csúcsát lefaragták, a vízszintesre kialakított felületébe pedig kisebb-nagyobb medencék, tálalakú mélyedések, csatornák, lyukak vannak bevésve. Tehát nem csak a sziklatetők befaragásait készítette ember, hanem a sziklatömbök formáját is jelentősen átalakította.

Cserépváralja határában 10 lelőhelyen 20 kaptárkövet ismerünk, amelyeken összesen 132 fülke számolható össze. Ezt a számot növelhetik a ma még ismeretlen vagy mára már elpusztult kaptárkövek, melyeket *Bartalos* viszont említ. A kaptárkövek zöme kúp formájú, köztük impozáns méretűek is vannak, nem csoda, hogy Bartalos is többször felkereste a környéket és csodálattal szólt a sziklákról. *„Legszebbeket azonban Cserépvár körül találtam, maga a vár is valószínűleg egy ily őstelepre épülhetett, amit nemcsak sziklába vágott folyosói, hanem még inkább a környéken talált régiségek is bizonyítani látszanak. Cserépváralja határában vagy tizenkét darab ily emlékkövet lehet találni, leginkább a Mangó és Karud környékén és a Hintó-völgy irányában, egyik kiválóan nagy a vár aljában, melynek kettős csúcsa és nyeregre vágott gerince van; csak ez egy sziklán huszonnyolc fülkét olvastam meg."*[65]

60 BARTALOS Gyula 1886–1900. 36.
61 SZENDREI János 1892. 369.
62 MARTUS Ferenc 1957. 3. sz. 5.
63 MIHÁLY Péter 1976. 266. 90. jegyzet
64 MIHÁLY Péter 1976. 263.
65 BARTALOS Gyula 1891/1. 188–139.

Bartalos tizenkét emlékköve megtalálható Cserépváralja környékén, de azonosításuk csak következtetéssel oldható meg. Ehhez segítséget nyújtanak naplójegyzetei is. Az 1887-es bejegyzése Cserépváralján régészeti leleteket említ a kaptárköveknél, a *„Pulykófarkon"* és a *„Sötétvölgyben"*.[66] A Setét-völgy (B.4.a)[67] délnyugati oldalában húzódó sziklavonulaton 5 db kaptárfülke található. A Pulykófark lokalizálásában *Pesty Frigyes* helynévgyűjteménye ad felvilágosítást.[68] Ebben Cserépváralja dűlőinek elnevezései vannak felsorolva, méghozzá a község nyugati határrészétől indulva az óramutató járásával megegyező irányban haladva: *„...14. Farkaskő, 15. Dobikút, 16. Szuduczka, 17. Pulykó, 19. Pákás, 20. Vadaskert, 21. Karud, 22. Kővölgy, 23. Mangó, 24. Bábaszék, 25. Pokololdal, 26. Nyulvölgy..."* E felsorolás szerint a Pulykó nevű legelőnek a Szaduszka és a Karud között, a Vadaskerttől északra kell lennie. Ott pedig a Koldustaszító (B.4.b) kaptárköve található, amelyet később Bartalos név szerint is említ, igaz akkor meg a Pulykófark elnevezés hiányzik. (A Pulykó földrajzi név a mai térképeken a Mangó-tető és a falu közötti hegyoldalra vonatkozik.)

„Mangó, hol a cserépi vár van, itt e hegy északkeleti oldalán aranyakat találtak, ezen völgy a Kő völgye ... feljebb rajta a Koldustaszítóban is van fülkés kő, úgy a Mangó oldalán is több van észak felé, a délieket ismerem már; nemkülönben a Sötét völgyben és a többi völgyoldalakon."[69] Ez a feljegyzés az 1893-as évnél található, előtte, 1887-nél a következő mondatot találjuk: *„Mangóoldal a vár felett, annak az aljában vannak a köpüskövek (fülkés sírkövek)."*[70]

Mindent összevetve: Bartalos a *„Hintó völgy irányában"* helymeghatározása alatt a Furgál-völgy (B.4.g) kaptárköveit érthetjük; ismerte a Mangó-tető (B.4.i) Kis- és Nagykúpját – ez utóbbin 28 db fülkét számolt össze, ma 25 látható. Ha itt többször is járt, ismernie kellett a Csordás-völgy (B.4.h) tufatornyait is, legalább a három szembeötlőt. A *„Karud környékén"* kifejezés alatt a Köves-lápa (B.4.c) két sziklatömbjét érthetjük, amit ő közelségük miatt egynek vehetett és talán megfordult a Nagybábaszék (B.4.d) nevű bizarr alakú 12 fülkés sziklánál is. Már ezek után megkapjuk a tizenkét kaptárkövet, ami csak egy körülbeli szám lehet, hiszen tudjuk, hogy ismerte a Setét-völgy és a Koldustaszító fülkés szikláit is.

Felfigyelhetett a jelentéktelen méretű kaptárkövek némelyikére is: a Nyúl-völgy oldalira (B.4.f), a Szőlő-tetőire (B.4.e), az 1995 nyarán felfedezett Vén-hegyire (B.4.j). Erre az eltűnt fényképfelvételeinek fennmaradt listájából következtethetünk; a 8. számú kép aláírása: *„A cserépváraljai egyes sziklák egy fülkével."*[71] Ismeretlenek viszont azok a kaptárkövek, melyeket a Mangó északi oldalán említ.

Szomolya község határában négy lelőhelyen, 13 kaptárkövön, összesen 132 db fülke van. Ebből 117 db egy lelőhely 8 kaptárkövén található s ugyanitt egyetlen kúpon 48 db fülkét lehet összeszámolni. Bartalos itt is szól olyan lelőhelyekről, amelyeket nem isme-

66 BARTALOS Gyula 1886–1900. 30.

67 A könnyebb azonosítás miatt használom a magyarországi kaptárkövek topográfiai táblázatainál bevezetett kódjelzéseket. BARÁZ Csaba – MIHÁLY Péter 1995–1996. 73–75.

68 PESTY Frigyes: Borsod vármegye leírása 1864-ben. In. Documentatio Borsodiensis V. Szerk. Tóth Péter. Miskolc, 1988. 381–385.

69 BARTALOS Gyula 1886–1900. 401.

70 BARTALOS Gyula 1886–1900. 36.

71 BARTALOS Gyula 1886–1900. 702.

rünk. 1894. február 5-én – sokadjára – kint járt a *Macsi halmán* (ma: Mácsalmás): *„Fontos körülmény az, hogy ennek alján vannak a kaptárkövek, úgy az élezeten 3, a Cseres lyukban 1, az Ispán berke völgyében egy csoport és a Kaptár völgyben 6 csoport szebbnél szebb képletekben."*[72] Tehát a Vén-hegy (Kaptár-völgy) kaptárkőegyüttesén kívül – amelyről az Archaeologiai Értesítőben két fényképfelvétel is közölt – ismertek voltak Bartalos előtt az Ispánberki-tető fülkés sziklái is. A többi általa említett lelőhely minden bizonnyal elpusztult.

Bartalos elképzeléseit a fülkék illetve a fülkés sziklák rendeltetéséről, létrehozóiról, használóiról az általa használt elnevezések is tükrözik. A kultikus feltevések közül ő az urnatemetkezést tartotta legvalószínűbbnek.[73]

Meg kell még említeni Bartalos kaptárkövekről készült fotóit. A *Pro memoriában* olvashatjuk, hogy a faragott sziklacsoportokról hivatásos fényképészek által felvételeket eszközöltem. Sikerült körülbelül 70 ilynemű ábrát felvétetni.[74] Az 1891. január 11-én kelt, Hampel Józsefnek címzett leveléből pedig kiderül, hogy 14 ábrát küldött az Országos Régészeti és Embertani Társulat ülésére, tanulmánya illusztrációjaként, melyekből kettő meg is jelent az Archaeologiai Értesítőben[75] Az időközben előkerült kéziratos naplóiban pedig a fényképfelvételek listái is megtalálhatók.[76] A lappangó régi fényképfelvételek értékelése, a mai állapotokkal történő összevetése fontos adatokat szolgáltatna a változásokról, a sziklák és a fülkék pusztulásának menetéről.

Csörsz-árkok, kőgarádok, sáncvárak

„Éveken át folytatott tanulmányaimnak lényege a következő rövid címben foglalható össze: Az ősi honvédelem gyepűi Magyarország területén."[77]

Bartalos figyelmét elsősorban *Kandra Kabos* irányította a hosszanti védművekre, sáncárkokra, köztük a Csörsz-árokra. Kandra szerint *„vidékünk is be vala foglalva azon gyűrűhálózatba, azaz sáncerődítménybe, melynek egyes részeit majd a véletlen, majd helynévileg a hagyomány tartja még fönn. Azon ősi és óriási alkotmányt értem, mely Csörszárka néven ismeretes s mely maradványában is bámulatot keltő mű. Ezen árokerősség kiindulva, mint látszik, Ároktőről, még azon határban két ágra szakad. Az egyik nyugati irányba haladva és Szihalom alatt némileg megtörve a Dormándtól maiglan fönnlevő Csörszárkát adja; keleti ágban pedig Nagy-Mihály és Gelejnek tartván a Vatta felé terjedő északi irányban egész a Sajóig, sőt azon túl is kiterjedvén, bezárá a Bükk hegység kihajlásai által szegélyezett alföldet."*[78] Bartalos ismerte *Rómer Flóris* idevágó tanulmányait is, a budapesti nemzetközi archaeologiai kongresszus alkalmával bemutatott *Compte Rendu*

72 BARTALOS Gyula 1886–1900. 414.

73 A kaptárkövek rendeltetéséről kialakult álláspontokat részletesen ismertetjük és értékeljük. BARÁZ Csaba – MIHÁLY Péter 1995–1996.76–101.

74 BARTALOS Gyula 1917. 3.

75 OSZK Kt. Fond VIII. 2435.; BARTALOS Gyula 1891/1.; BARÁZ Csaba – MIHÁLY Péter 1995–1996. 63. 3. jegyzet

76 BARTALOS Gyula 1886–1900. 702–703.

77 BARTALOS Gyula 1917. 1.

78 KANDRA Kabos 1885. 174–175.

című könyvét és a hozzá mellékelt térképet, mely – többek között – Magyarország addig ismertté vált gátárkait feltüntette.[79] Ezen kívül *Gyárfás István, Réső Ensel Sándor* és *Majláth Béla* idevágó dolgozatai ösztönözték kutatásra e témában.[80]

A fentebb említett munkamódszere szerint terepi megfigyeléseket is végzett, melyeket okmánytárak (Fejér Codex, Monumenta Ecclesiae Strigoniensis I–II., Wenczel I–XII., Hazai okmánytár I–VIII., Zichy Okmánytár, Aszalay oklevéltár stb.) hosszanti védművekre – *„gyepükre"* – vonatkozó adatainak kigyűjtése előzte meg.

„Ellenvetik többen, hogy az okmányokban olvasható »fossatum«-ok nem hadvédelmi vonalakat jelentenek, hanem inkább vízfolyások árkait, a mennyiben régente országunk sokkal dúsabb volt vizekben.

Megengedem, hogy olykor e kifejezések ilyen értelemben is vehetők, de általában az okmányok nyelve és szelleme szerint e szokásos elnevezés (terminus technikus) ***földgátakat*** *jelent, különösen, mikor több helyen egyenesen ki is van fejezve, mint a tihanyi sáncoknál, hogy emberi kéz munkái. Másütt »fovea antiqua«, »scrobes« vetus* (helyesen: *scrobis (scrobs) vetus,* többes számban *scrobes veteres.*) *néven fordulnak elő, melyek semmiképpen sem jelentenek vízárkot.*

Legtöbbnyire határvonalakul használtatnak, és e »fossatum«-okba határdombokat (cumulus) raknak, már pedig folyók medrében, vízmosásokban okos ember határhalmot nem fog rakni, hogy a sodró vízár játékszerévé tegye.

Még jelentősebbek a »fossatum«-oknak rendeltetésüket mutató rokon elnevezései, melyek ugyanazon okmányokban változatosan olvashatók, ú.m. »caespes«, »indagó«, »munimentum«, »Eszteru« vagy »Isztra«, hegyvidékeken pedig az anyagszerkezetet is kitüntető »cumulus«, »acervus lapidum«, »congeries lapidum«, »Kewesark« (Köves árok) nevek... Legnagyobb bizonyíték azonban előttem védelmi rendeltetésük mellett saját feljárásaimban szerzett helyszíni tapasztalatom, ahol az okmányok nyomán még gyakran tekintélyes épségben, másütt kopottan feltaláltam, nemkülönben a néphagyomány, mely »vakút«, »vakárok«, »csörszárok«, »ördögárok« néven őrzi emléküket."[81]

A gyepűkre vonatkoztatott okleveles említéseket katonai topográfiai térképeken jelölte, amihez egy betűrendes helynév- és tárgymutatót is készített.[82] Az egri jogászhallgatók segítségével kijegyzetelt adatok alapján bejárta, beutazta az ország nagy részét, hogy autopszia révén bizonyosodjon meg az oklevelek, krónikás adatok információs értékéről.

1890. augusztus 15-én a Magyarországi Kárpát Egyesület Mátra osztálya közgyűlésén *A hun-avar védekezési rendszer – tekintettel a Mátrára* címmel előadást tart Benén.[83] Ez az anyag az Eger című lapban nyomtatásban is megjelenik.[84] Erről a cikkről *Hampel József* az Archaeologiai Értesítőben közöl ismertetést. Egyrészt kritikával illeti Bartalost: *„Az a körülmény, hogy a szerző hajlandó őket* (a hosszanti védműveket) *egytől egyig történeti népeknek tulajdonítani, mutatja, hogy nem várja meg kutatásai eredményét, de már*

79 Erről Bartalos kézzel rajzolt másolatot is készített: HML. T. 167.

80 GYÁRFÁS István: A jász-kunok története I. Kecskemét, 1870; II. Kecskemét, 1873; III. Szolnok, 1883; IV. Budapest, 1885.; RÉSŐ Ensel Sándor: Csörszárka. Nyíregyháza, 1875.; MAJLÁTH Béla: Barbárkori védrendszer nyomai Liptó megyében. Archaeologiai Közlemények XII. 1878. 116–125.

81 BARTALOS Gyula 1910/2. 6–7.

82 OSZK Kt. Fol.Hung. 2535.; OSZK Kt. Duod. Hung. 98.

83 A Mátra 1891. 6. szám 105–106.

84 BARTALOS Gyula 1890/1.

a munka legkezdetén van határozott véleménye a földművek építőiről és véleményéhez látszik keresni a bizonyítékokat." Másrészt a tervbe vett munkát fontosnak tartja, ahhoz módszertani tanácsokat ad, a kutatásokhoz pedig kitartást és méltó sikert kíván.[85]

Bartalos és Hampel között egy életen át tartó baráti munkakapcsolat alakul ki ekkor, amely sűrű levélváltásaikban és találkozásaikban is megmutatkozik. A hosszanti védművekre vonatkozó tanulmányokat Hampel nemcsak ösztönözte, de segítette is, tanácsaival, a kutatás gyakorlati szervezésével. 1897. december 28-án *Az »avar sáncok« maradványairól a »Csörsz« és »Ördög« árkokban* címmel tart előadást az Országos Régészeti és Embertani Társulat ülésén, ahol *Nagy Géza, Hampel József* és *Halaváts Gyula* szóltak hozzá a témához.[86] A következő évben a Nemzeti Múzeum Főfelügyelőségének intéző tagjai előtt értekezik.[87] A Múzeumok és Könyvtárak Országos Főfelügyelőségének Tanácsa július 1-én tartott ülésén megfelelő támogatás elnyerése céljából Bartalos kutatásait felterjesztette a minisztériumhoz. Ezt követően a Vallás és Közoktatási Minisztérium – 1898. augusztus 5-én kelt jóváhagyásával – 1902-ig tartó folyamatos anyagi támogatása mellett folytatta ezirányú tevékenységét.[88] Eredményeiről évente beszámolt a Múzeumok és Könyvtárak Országos Főfelügyelőségének, több értekezést, tanulmánysorozatot publikált e témában, majd 1910-ben egy nagyobb műben, a *Magyarország önállásának és függetlenségének kivívása 1074- és 1075-ben. A csörszárkok, mint haditényezőknek felhasználása által* című könyvében foglalta össze addigi eredményeit. A *Pro memoriához* tartozó levélben megfogalmazza, hogy bár eddigi tanulmányai bőséges adatokra támaszkodnak, de az ősi honvédelem *gyepűit* felderítendő kutatásai koránt sincsenek befejezve.

A Pro memoria című kézirat 15. oldalán olvashatjuk: *„Eredménynek legyen szabad betudnom azon térképvázlatokat, melyeken jeleztük az okmányok és feljárásaim nyomán kiderített csörszárkok vonalait. Ezek ugyan nem mondhatók teljesen bizonyosaknak, de összevetve a Fröhlich, Téglás Gábor, Lanfranconi, Hodinka és más tudós kutatók jelzéseivel, világot vethetnek a gyepűk kérdéseinek tisztázására."* A következő térképtáblákat készíttette el Bartalos Gyula:

1. sz.	A Bükkség tábori térképén (Miskolc és Eger kolumnáján) előforduló kőgarádoknak vörös színnel jelzett elágazó vonalai	–
2. sz.	A Mátrának és tőle nyugat és északnyugatra eső hegyvidékeinek kőgarádjai és a délen elterülő síkság csörszárkainak térképe, a csörszárok látképével	*T 141*
3. sz.	A Tisza, Hernád, Tarcafő, Poprád, Ondava és Bodrog folyók vidékén elterülő hegylánc és síkvidék gyepűinek térképe	*T 142*
4. sz.	Magyarországnak északra eső gyepűvonalai	*T 143*
5. sz.	A Duna- és Tisza-köz alsó vidékének és külső tájékainak gyepűvonalai	*T 140*
6. sz.	A Tisza és Maros közén elterülő Alföld gyepűvonalai	*T 139*
7. sz.	Magyarország észak nyugati részének gyepűvonalai	*T 138*

85 HAMPEL József 1890. 445–446.

86 SZENDREI János 1898. 50.; OSZK Kt. Fol.Hung. 2531.

87 EFL. PBI. 2900/1898.

88 BARTALOS Gyula 1910/2. 8.; HAMPEL József 1898. 377. Bartalos a hazai ősi védművek felkutatására mérnöktársával együtt 600 forintot kapott.

A táblázat harmadik oszlopában a Heves Megyei Levéltárban található térképek jelzete van feltüntetve. Ezek a térképek a *Schedius–Blaschnek féle Magyarország-térkép (1833–1838)* alapján készültek, arányos kicsinyítésben, illetve nagyításban. A térképeket Bartalos kutatásainak és tanulmányainak nyomán *Pogonyi Antal* és *Szatmári László* rajzolta – az 1900-as évek első negyedében. Ezeken kívűl a Heves Megyei Levéltár még 42 db térképet őriz, amelyek Bartalos személyéhez kötődnek. Ezek nagy része *Házael Hugó* és *Sartori József* nevével fémjelzett egri érseki uradalmi térképekről készített másolatok, valamint néhány nyomtatott térkép, melyeken a hosszanti védműveknek tartott sánc-árkok piros és kék színnel vannak jelölve. A Heves Megyei Levéltár összesen 37 darab – Csörsz-, Kis-, Ördög- és egyéb nevű sánc-árkokat és várakat feltüntető – Bartalos-térképet őriz.[89]

* * *

Az Egertől délre található *hármas csörszárkot* Bartalos a következőképpen írja le, követi nyomon.[90]

a.) A felső Kis-Árok vonala

Tiszadob – Tiszapalkonyánál a Görbe-tó fölött átkanyarodik a Tiszán – Oszlár – Nemes-bikktől délre a Csörszárka-dűlő – Igrici határa – a mezőcsáti Burok-halom (Burok-gyep, Lapos-halom) – Gelej – Mezőkeresztes, Keresztespüspöki – Mezőkövesd déli határán Csörsz-árok – Szihalomnál az Árpád-vár közelében, Kis-Apáti – Füzesabony, Puszta-Szikszó – Kerecsend déli határában Kis-Árok (Hazael Hugo XVIII. sz-ban készített határtérképén itt egy északra elágazó szakaszt is jelöl) – Lógó-part – Kál és Kompolt között – Nagyút – Karácsond – Gyöngyöshalász – Nagyréde (itt már csak nyomokban, illetve az egri érseki uradalmi térképeken jelölt „fossa", „agger" határjelző vonalakban tudja kimutatni) – Selyp és Apc között – szerinte – már világosabban jelentkezik a felső Kis-Árok vonala: a Filimesi tanyánál Pásztó alatt halad át a Zagyva völgyén, s innen az ecsegi hegyeken át a Cserhátban kanyarog. Ez a vonal viszont már a Bartalos által *„kőgarádoknak"* nevezett kategóriába tartozik.

b.) A nagy Csörsz-árok

„Ároktőnél a temető halmával kezdődik ez a vonal; e hely valaha földvár volt... és onnét jön egyenes irányban Valknak, majd Négyes és Ivánka mellett vonul el, úgy Farmos és Szőke puszta között a Sajhalom felett görbe vonalat ír le, úgy vág át Alsó-Tárkánynak és a kis-budai határba lép, hol a szikszói folyásnak, vagyis a Laskónak szolgál meder gyanánt; azután Dormánd és Füzes-Abony választja el és a Kettős-halmon túl tompa szögben meggörbülve Kaál és Felső-Telek határa közt résutt fordul. Bod felett, Zsadány és Nagy-Füged alatt szintén a Tarna ágyául szolgál, úgy megy Visznek felé Árokszállásnak a Gyöngyös vize folyásán és onnét a templomtól Csányra fordul, itt azonban már alig látható; mert a csányi utat vették rá és majdnem egészen lejárták."[91] Ároktő – Egerlövő – Mezőtárkány – Dormánd és Füzesabony között – Erdőtelek, Csörszárka-dűlő – Tarnazsadánynál a Tarna medre – Zaránk – Visznek – Jászárokszállás – Csány – Hatvan, Strázsa-hegy –

89 EFL.PBI. 1488/1918.; 1917.15–16.; HML T 138 – T 174.

90 BARTALOS Gyula 1893/1.; 1893/2–3.; 1894/1.; 1894/3.; 1901/6.; 1910/2. 102–113.

91 BARTALOS Gyula 1893/1.

Heréd – Verseg – Fenyőharaszti puszta – Kartal, Kiskartal puszta – Galgamácsa, Ecskendi-erdő (szerinte itt merész, fordított S-alakot ír le) – Galgagyörknél *(„Tót-Györk alatt")* megy át a Galgán – Püspökszilágyi – Váchartyán ,Öreg-hegy – Vácduka, Szurdok és Pokol-völgy – Vác, Ördögmalom.

c.) Az alsó Kis-Árok

A hajdani nagy Tiszakanyarulatnál, a mai Szegyér nevű morotvánál indul – Pély[92] – Jászapáti – Jászdózsa és Jászjákóhalma, Borsóhalma és Négyszállás között húzódik a Jászberényi határ északi részén – Pusztamonostor – Jászfényszaru – Boldog határában lép át a Zagyván (Itt Bartalos leírásának ellentmond térképe, melyen tévesen a Zagyva és a Galga összefolyásától délre telepíti át a vonalat a Zagyván) – Tura – Vácszentlászló – Valkó, Ördöngős-part – Gödöllő déli határában a Szent Jakabi puszta, Bolnokai-erdő *(„melynek tájékán keresztezi a Cinkota felől jövő gyepűvonal")* – Mogyoród, Gyertyános-hegy – Fót – Dunakeszinél ér a Dunához. (E vonal pest megyei szakaszának kijelöléséhez *Réső Ensel Sándor* Csörszárka című munkájának 5–8. lapjaira hivatkozik Bartalos.)

d.) Homárka

Bartalos szerint a *„Homárka"* nem a Csörsz-árok elágazása, hanem önálló vonal, mely a Tiszától vonul a Bükkön keresztül. Szerinte Várfenéknél (Tiszanána, Kisköre között), Szőrfűhát puszta térképén szereplő Árok-szög határnál kezdődik, a Rima és a szemerei út között Novaj mellett *(„a haraszti járás középső dűlőjében")* halad föl a hegyekbe. A Bükkben a gát folytatását hol természetes sziklaképződmények, hol *„egybehalmozott kőrakások"* alkotják.

e.) Kőgarádok

„Az imént leírt hármas Csörszárkon felül még hatalmas kőgarádok kapcsolódnak a Bükk hegység, Mátra, a nógrádi Tepke, Buják, Hollókő stb. ormain."[93] Ezeket könyvében nem tárgyalja, leírásukat azonban megtaláljuk az Egri Híradó[94] lapjain, valamint naplóiban.[95] Az utóbbiakban a Mátra *védvonalait* is ismerteti.

„Miben állnak hát voltaképpen ezen kőgarádok?" – teszi fel a kérdést írásaiban és választ is ad rá. A garád szavunkat – elfogadva a nyelvészet álláspontját – a szláv nyelvből kölcsönzöttnek tartja. Szerinte a *„győrvárak"*, Ördög-árkok töltéseit, földhányásait jelezték eredetileg ezzel a szóval. Még Bartalos idejében a beltelkek sövényeit is garádnak nevezték. Eredetileg a védművekre a gyepű kifejezést alkalmazták, ez változott garádra, amit később a sánc váltott fel. Országgyepűknek hívták régen a hadászatilag megerősített határvonalakat – jegyzi meg. A hegyvidéki gyepük vagy *„kőgarádok"* tulajdonképpen a *„természet-alkotta meredek oldalakból"* állnak (az oklevelekben többnyire „locus a natura munitus", azaz természettől megerősített hely kifejezés található), melyeket az ember felhasznált, továbbalakított. Bartalos többször *„kyklops falaknak"* nevezi a *„roppant köveknek falszerű összerovásából"* létrejött sziklás képződményeket, melyek például a Mát-

92 KOVÁCS Béla Pais Dezső nyomán a Pély helynevet olyan török közszóból (boyul) származtatja, ami a lakosok gyepűvédő szolgálatára utal. Pély – Pály = 'gyepű, sövény'. KOVÁCS Béla 1969. 163, 167.

93 BARTALOS Gyula 1910/2. 113.

94 BARTALOS Gyula 1894/4–7.; 1901/1–9. 44. sz.

95 OSZK Kt. Fol.Hung. 2446.

rában, a Börzsönyben vagy a Visegrádi-hegységben vulkáni agglomerátumnak (piroklasztikum, összecementálódott, durva salakos kőzettörmelék) bizonyulnak (pl. a Vadálló-kövek). *„Csakugyan a nép Ördög-útjának, Ördög-ülésének, Ördög-tojásoknak nevezi ezen kőrakásokat. Liptóban és Felvidéken... Certovica, Certovi-kamennek hívják ezen kőrakásokat. A cert szóból lett ismét a magyarok csersz-e vagy csörsz-e..."*[96]

Bartalos kőgarádjai tehát jobbára természetes sziklavonulatok, szerkezeti törések mentén kiemelkedett kőzetpadok, tereplépcsők, hegygerincek, néhol várral megerősített terepalakulatok, nem pedig mesterséges alkotások. Ennek ellenére az általa feltételezett hosszanti védvonalak, az ún. hosszúsáncok nem tekinthetők pusztán elmeszüleménynek. A Gyöngyössolymos határában lévő Ördögtornya-dűléséről így ír: *„Elámultam e kővonal látásán, mely csakugyan olyannak látszott, mintha egy ledőlt torony törmeléke lenne. A kövek nem voltak nagyméretűek. A súlyosabbak mélyen a földbe süllyedtek. Több kövön a tűz forrasztó hatása is látszott."*[97] Valóban, a gyöngyössolymosi Kis-hegyen és az Eremény-tetőn található két késő bronzkori várat egy több száz méteren át követhető kőből készült sánc köti össze. A töltés kora és rendeltetése ismeretlen, Nováki Gyula szerint nem valószínű, hogy erődítés céljára épült volna.[98]

Bartalos egyik végkövetkeztetése – fixa ideája –, hogy az alföldi sánc-árkok és a hegyvidéki kőgarádok egy rendszert képeznek, éppen a Mátra gerincén született meg. 1888 október 5-én mászta meg a Mátrabérc vonulatát, ahol is a Szamár-kő szikláin kezdte felismerni a kőgarádok jelentőségét. Itt természetes sziklaláncolatokban vélte felfedezni a hegyvidéki gyepűvonalat, míg a gyöngyössolymosi Kis-hegyen vagy a Nagy-Galyán kőrakások formájában. December 1-én, a sűrű hóesés elálltával a Nyikom tetejéről nézett szét a hólepellel borított tájon: *„Megvan! – kiálték –, megvan a Mátra sáncgyűrűje. És akkor világosan tűnt elém a Mátra látóképe a belső gyűrűkerítéssel, alább a széleken e nagy táborhelyek védelmi győrtelepjeivel, és azon túl még a síkon elhúzódó csörszárkok kapcsolódásaival. Úgy örültem, mintha kincset találtam volna és nem éreztem még a szél kíméletlen simogatását sem."*[99] Ezen élmény hatására merült fel benne az elképzelés, hogy a hegyek sziklavonulatai, várai, barlangjai és a síkvidék sánc-árkai összefüggésben lehetnek egymással. Állandóan egy kérdés izgatta, hogy ezek *vajon milyen vonatkozással csatlakoznak egy közös egység tervrajzába?*[100]

A Bartalos által felvázolt *„ősi honvédelmi rendszer"* ma sok esetben kétségeket ébreszt. Az általa megrajzolt kép bár részleteiben sok hasznos és fontos megállapítást tartalmaz egészében megkérdőjelezhető. Adatai, részeredményei viszont még akkor is hasznosíthatók, ha elmélete a legújabb kutatások tükrében nem mindenben állja meg helyét.

A hosszanti védművek, sáncárok-vonalak elkészítését, pontosabban azok egységes rendszerré történő kiépítését Bartalos az avaroknak tulajdonította. Vélekedését Karoling kori forráshelyekre és *Rómer Flóris*[101] érvelésére építette. A Frank Birodalmi Évkönyvek-

96 BARTALOS Gyula 1901/56–1902/6. 4. sz.
97 BARTALOS Gyula 1910/1. 117–119.
98 DÉNES József – NOVÁKI Gyula 1995. 15–17.
99 BARTALOS Gyula 1910/1. 124.
100 BARTALOS Gyula 1917. 11.
101 RÓMER Flóris 1870. 80–81.

ben (Annales regni Francorum) említett avar hring[102] – amely kilenc gyűrűzetből állott[103] – egy részletét Bartalos a Tisza vidékén véli megtalálni. 796-ban a frankok Erik és Pippin – Nagy Károly fia – vezetésével betörnek az Avar Kaganátus területére. Pippin átkelve a tudun országrészén a Duna partján vert tábort és tárgyalásokat kezdett a kagánnal, akit megadásra akart bírni. A kagán tarkánjainak népes kíséretével elismerte a frankok uralmát. A meghódolás elől menekülő avarok a Tiszán túl kerestek menedéket, Pippin pedig átkelt a Dunán, hogy eljusson a kagáni székhelyhez, mely valóban a Duna-Tisza-közén állott.[104] Bartalos ezek alapján úgy gondolta, hogy nemcsak a kagáni székhely, hanem a szállásterületek is körül voltak sáncolva: *„Vajon ez a tiszai gyűrűzet hol kereshető máshol, ha nem azon a helyen, melyen még a földsáncok máig is fenn vannak? ha nem ott, hol a Győr nevek máig is értelemmel bírnak? Éppen ez a mi vidékünk..."*[105]

Az utóbbi évek szaktudományos kutatásai alapján az alföldi hosszanti sánc-árkokat a szarmaták építményének tartják, a földmunkák készítésének idejét pedig a III–IV. sz. fordulójára vagy a IV. sz. elejére helyezik.[106] Azonban az avar hring illetve római/szarmata limes vélekedés ütköztetése egyáltalán nem tekinthető lezártnak, sőt az a kérdés sem tisztázódott még megnyugtatóan, hogy valóban védelmi vonalak-e ezek vagy – mint ahogy a vízszabályozás-történeti munkák szerzői vélik – szabályozócsatornák is, melyek az általuk határolt terület vízháztartásában is szerepet játszottak. E felismerés nyomán alkotta meg *Fekete Zsigmond „vízfelduzzasztási hipotézisét"*, melyet éles támadások értek.[107] Ezt az elméletet támogatja – a Bartalost jól ismerő ároktői plébános – *Végh Kál-*

102 Monumenta Germaniae Historica. Scriptores I. Hannover, 1826. Einhardi Annales: *„...Hunorum regia que Hringus vocabatur:..", „...Pippinus autem, Hunis trans Tizam fluvium fugatis, eorumque regia, quae, ut dictum est, Hringus a Longobardis autem Campus vocatur:..";* Annales Laureshamenses: *„...cum exercitu suo pervenit ad locum, ubi reges Avarorum cum principibus suis sedere consueti erant, quem et in nostra lingua Hringe nominant."* Ezen adatok értelmezése szerint a hring a fejedelmi központot, az avar kagáni székhelyet jelöli. SZŐKE Béla 1960. 61–63.; *„Ha már most a három szó alapján az avar fejedelmi szállás jellegére következtetést akarunk levonni, akkor módszertanilag úgy járunk el helyesen, ha a regia, camp (us) és hring (us) szavaknak azokat a jelentéseit vesszük figyelembe, amelyek közelállnak egymáshoz vagy éppen fedik egymást. Ezt figyelembe véve a regia szónál a 'királyi vár', a camp (us) szónál a 'táboreröd', a hring (us) szónál pedig a 'lezárt, körülhatárolt hely' jöhetne leginkább számításba. Így e szavak jelentéseinek vizsgálata alapján leginkább arra gondolhatnánk, hogy az avar fejedelmek szálláshelye valamilyen állandó jellegű, sáncokkal körülhatárolt és megerősített település lehetett."* HARMATTA János 1960. 64.

103 Monumenta Germaniae Historica. Scriptores II. Hannover, 1845. Monachi Sangallensis de gestis Karoli imperatoris libri duo: *„Terra, inquiens, Hunorum novem circulis eingebatur."* és *„Novem hegin muniebatur."* A sangalleni szerzetes szerint a „Hunok országa... kilenc kerítéssel volt körülvéve" illetve „kilenc heginnel – élő sövénnyel, palánkkal? – megerősítve".

104 Az Einhardi Annales alapján BARTALOS Gyula 1885. 347.

105 BARTALOS Gyula 1885. 347–348.

106 GARAM Éva – PATAY Pál – SOPRONI Sándor 1983.

107 FEKETE Zsigmond 1882; Fekete Zsigmond vélekedését támadja: BALÁS Vilmos 1961. 118.; támogatja: MOLNÁR Géza 1991. 30–38.: *„Félreértés ne essék, mi itt nem arra gondolunk, hogy ezeket az árkokat csak és kizárólag a terület vizeinek rendezésére hozták volna létre. Az adott esetben arról van szó, hogy a védelmi funkció mellett, azt kiegészítve, sőt annak érdekében befolyásolták az adott terület lefolyási viszonyait. Ezt a lehetőséget nem szabad kizárni."*

mán Mátyás megfigyelése is aki egyébként közlekedési vonalaknak, országutaknak tartotta a Csörsz-árkok töltéseit: *„De miféle balga nép volt az, mely éppen a hátas helyeken, ahol az akkor még vadul száguldó Tisza mellékágai között bizton lehetett közlekedni a temérdek mocsár felett, nem hányt védelmi sáncot, holott az ellenség legbizonyosabban onnan fenyegette, Avagy miért csinálta a sáncot magasabbra éppen a megközelíthetetlen mocsár felett és alacsonyra a mocsarak megközelíthető partjain, martjain, holott éppen megfordítva kellett volna cselekedni?"*[108] Úgy tűnik tehát, hogy egy több funkciós, több nép által használt (épített, felújított), szakaszosan kiépített fölműről van szó e hosszanti sánc-árkok esetében. Bartalos végkövetkeztetése, hogy a különböző ősnépek által készített sánc-árkokat az avarok építették volna egységes rendszerré ugyan nem nyert bizonyítást, de hogy az avarok is használták, az igen! A csincsei sáncátvágást végző régész ugyanis arra a felismerésre jutott, hogy a IX. században a még teljesen fel nem töltődött árkot felújították és azon egy *fordított irányú védekezésre* utaló védművet hoztak létre.[109] Ez a tény alátámaszthatja Bartalos feltevését, miszerint az avarok egyik töredéke a kaganátus megszűnését követően az Északmagyarországi-középhegység előterében illetve a hegyvidék belsejében húzódott meg. *„Nagy tévedés volna azt hinni, hogy az avar birodalomnak romjai két emberöltőn át – t. i. a magyarok bejöveteléig – végképpen elenyésztek; hiszen nemzeti küzdelmeiknek utolsó erőfeszítéseivel találkozunk még a 9. sz. második felében is."*[110] Szerinte nem elképzelhetetlen, hogy a Tisza-vidék szállásterületein a korábbi népsűrűséghez képest megfogyatkozott avar népesség egyik *szervező központja* éppen itt, a jól védhető Bükkalján, az Északmagyarországi-középhegység és az Alföld határán lehetett![111]

* * *

108 VÉGH Kálmán Mátyás 1901. 127.

109 FISCHL Klára 1995. 33–46.

110 BARTALOS Gyula 1901/1–9. 42. sz.; A Kárpát-medence történetének talán legtöbbet vitatott évszázada a IX. század, benne egy fontos probléma az avarság – az avar politikai hatalom, szervezet megszűnése vagy továbbélése. Az *Alföld a 9. században* című tudományos konferencia előadásai árnyaltan rajzolták meg e korszak történeti képét, melynek tanulsága alátámasztja Bartalos vélekedését. A régészeti és történeti források alapján mára már bizonyossá vált, hogy a Tisza-vidéket sújtó, a kagán és a jugurrus 795. évi belháborúja, Nagy Károly 791–802 között az Avar Birodalom ellen vezetett hadjáratai, valamint Krum bolgár kán 803–804 évi alföldi hadjáratai, végül Omurtag hódításai nyomán az Avar Birodalom, mint államszervezet megszűnt ugyan, de az Alföld nem vált lakatlanná. A kagán Nagy Károlyhoz való menekülése a – Dunántúl Frank Birodalom Avar Tartományává minősülése – nyomán a politikai hatalom és szervezet terén sem maradhatott űr. LŐRINCZY Gábor (Szerk.) 1993.

111 Ezt egyre több régészeti adat is támogatja: MESTERHÁZY Károly 1986.; 1989–1990; 1996. Bővebben: Sály – Latorút

A magyarországi várkutatás fő vonulata – a legutóbbi időkig – a látványos kővárakra irányult, holott ezek az összes vár csupán kisebb hányadát teszik ki. Az elpusztult erődítések, a sáncokkal, árkokkal határolt „földvárak"[112] nem kerültek a kutatás látókörébe. Bartalos nagy érdeme, hogy a hosszanti védműveknek tartott sánc-árkok után kutatva, terepbejárásai során a földvárakra is felfigyelt, azokat leírta, néhányban ásatást is végzett. Várfelsorolásai a későbbi várkutatások alapját képezik. Következtetései nem minden esetben helytállóak, például a Heves vármegye monográfiájában megjelent *„ősvárak"*-at tartalmazó listáján késő bronzkori és kora középkori várakat egyaránt feltüntet. Mentségére szól, hogy az őskori és középkori földvárak nagy részét csak napjainkban tudták egymástól elkülöníteni.[113] A XIX. században kevesen tulajdonítottak védelmi jelleget a sáncokkal övezett építményeknek, azokat sok esetben *„pogány"* áldozóhelyeknek vélték. A romantikus történelemszemlélet képviselői pedig a hunokhoz, avarokhoz kapcsolták létrehozásukat. Csak a közelmúlt módszeres kutatásai tisztázták a földvárak korát, rendeltetését.[114]

Bartalos várkutatásairól a régészeti ásatásait bemutató részben szólok, itt csak megemlítem, hogy elkészült egy várlista, amelyet kéziratos naplója (Hazánk ősi honvédelmének tanulmánya. 1886-tól 1900-ig teljesített feljárásaim és mások szavahihető értesítéseinek följegyzése nyomán.),[115] valamint nyomtatásban megjelent tanulmányai, cikkei (Bartalos bibliográfia. Bartalos Gyula régészeti-történeti tárgyú írásainak jegyzéke) alapján készítettem. Ezekből egy adott földrajzi egységre – A Mátra és Bükk vidékére és a Tiszáig terjedő alföldi részre – vonatkozó adatokat gyűjtöttem ki, amelyeket összevetettem az e területet felölelő, összegző igényű tanulmányok adataival.[116] A felsorolás még koránt sem teljes, a Bartalos-hagyaték feldolgozása során még bővülhet vagy módosulhat. A listán szereplő 186 objektumból 136-ot Bartalos is említ írásaiban. Ezekből 79 biztosan vár. Az adatok ellenőrzése, helyszínen történő azonosítása, felmérése folyamatban van.[117]

112 A földvárak föld–fa–kő alapanyagú védműveinek vázát mindig valamilyen faszerkezet alkotta, amelynek közeit földdel, agyaggal, kővel töltötték fel. Néhány esetben szárazon rakott kőfal egészíti ki a faszerkezetet. Az évszázadok alatt szétomlott védművek sánc alakban láthatók, eredeti alakjukra, szerkezetükre csak az ásatások adnak felvilágosítást. Hazánkban az első szakszerű sáncátvágás Bartalos Gyula és Jósa András nevéhez fűződik: Szabolcs vára, 1894.

113 NOVÁKI Gyula és SÁNDORFI György kutatásainak összegzése: NOVÁKI Gyula – SÁNDORFI György 1992. 61–88.

114 A középkori várak kutatásainak legújabb eredményei, a sáncvárak problémáját elemző viták a Műemlékvédelem 1984/3., 1987/1., 1989/1., 1991/4. számaiban, a Castrum Bene 1989. 1. kötetében olvashatók. A kutatások utóbbi összefoglalása: BÓNA István 1995.

115 BARTALOS Gyula 1886–1900: OSZK Kt. Fol. Hung. 2446.

116 PÁSZTOR József 1933; DÉNES József 1985. 77–92.; DÉNES József 1989. 42–55.; NOVÁKI Gyula – SÁNDORFI György 1992.; DÉNES József – NOVÁKI Gyula 1995. 7–28. A listára minden Bartalos által említett adatot felvettem, olyanokat is, amelyek nem biztos, hogy várak csak helynevek, földrajzi nevek vagy annyira elpusztultak, hogy nyomuk sem maradt.

117 NOVÁKI Gyulával közösen végezzük a Bartalos-lista eddig be nem azonosított heves megyei tételeinek helyszíni ellenőrzését és felmérését.

Bartalosnak jelentős régészeti tárgyú gyűjteménye volt, amelyet lakásán őrzött. Régiséggyűjteményét látogatók számára hozzáférhetővé tette, tárgyait kiállításokra küldte. Magángyűjteményének híre a fővárosba is eljutott, több neves szakember is meglátogatta. Ezt a régészeti anyagot 1908 december 6-án felajánlja az Érseki Lyceumnak, hogy azt tanítási segédletként hasznosítsák. Az átvételi jegyzőkönyv csak 1912-ben készül el, a gyűjtemény ténylegesen csak Bartalos halála után kerül át a líceum múzeumába.[118]

Bartalos gyűjteményének numizmatikai és levéltári anyaga is volt.[119] Értékes tárgyai közül *Antonio Canova* (1757–1822) a neoklasszicista stílus jelentős képviselőjének Keresztelő Szent János szobrocskája érdemel említést,[120] valamint a pálosok diósgyőri templomából származó Madonnát ábrázoló reneszánsz domborműve. Ez utóbbit Hampel kérésére a Nemzeti Múzeumnak ajándékozta.[121]

A – többek között – *Hampel József, Szendrei János, Lux Kálmán, Vosinszky Mór* által is meglátogatott magángyűjtemény régészeti anyagának tekintélyes hányada Bartalos ásatásaiból, gyűjtéseiből származott. Az alábbiakban bemutatom jelentősebb felszíni gyűjtéseit, terepbejárásokon tett régészeti megfigyeléseit és vázlatosan ismertetem ásatásait.

Őskor általában

A Kis-Egeden nagy újkőkori telepről számol be, számtalan kőezközt, obszidiánból pattintott pengéket, csonteszközöket, cserépdarabokat, paticsot gyűjt és 46 darab csiszolt kőbaltát – melyekkel megalapozza régészeti gyűjteményét.[122] Demjén határában különböző kőkorszaki eszközöket, Kerecsenden a Nyitra-dűlőből újkőkorinak tekinthető kőbaltákat gyűjt. A maklári Baglyas nevű *„körsáncos telephely"*-ről számos kő- és csonteszköz előkerüléséről számol be, valamint későbbi korok leleteiről *„mind a sáncok közén, mind a temetkezési helyeken."*[123] Tarnazsadányból őskori négylábú agyagbögrét küld a Nemzeti Múzeumba.[124] Rézkorszaki leleteket gyűjt Kápolnán, Füzesabonyban (öntőműhely), Szajla Rácfalu puszta nevű határrészén, Kiskörén (rézcsákány a bodrogkeresztúri csoport idejéből), Bükkszenterzsébeten.[125] Bronzkori szórványleleteket említ Egerből a Maklári út környékéről (karperecek), a Sánc városrészből (bronztekercsek), a Síkhegyről, az Egedről *(„öt bordázattal ékesített nagy lándzsát leltek, mely e sorok írójának gyűjteményében van.")*, Apcról, Domoszlóról az Oroszlánkő várából (bronzsarló), Erdőkövesdről és Istenmezejéről, Erdőtelekről, Füzesabonyból, Felsőtárkány határából a Csák-pilis, István-sírja és Tó-melléke nevű helyekről, Hatvanból, Gyöngyösről, valamint Kerecsendről.[126]

118 KERTAY Viktor 1903.; SZENDREI János 1896. 22, 56, 68,69, 123, 124, 138, 139, 143, 144, 170, 193–194, 215, 729.; EFL. PBI. 168/1909.; EFL.LV. 2515 rsz. 216/1912.; EFL Liceumi Gondnokság iratai 236/a. sz.; KISS Péter 1989–1990. 701.

119 Ez utóbbi Pyrker János László költeményeit és leveleit, valamint II. Rákóczi Ferenc titkárának, Aszalay Ferencnek a levelezését tartalmazta. KISS Péter 1986. 165–187.

120 SZMRECSÁNYI Miklós 1931. 14.; 1937. 172.

121 HAMPEL József 1898. 278.; ÉBER László 1898. 205–214.

122 BARTALOS Gyula 1909. 440., 433. lapon az ábra

123 BARTALOS Gyula 1909. 440.

124 HAMPEL József 1898. 277.

125 BARTALOS Gyula 1909. 441.

126 BARTALOS Gyula 1909. 441.

Maklár

Maklár környékén többször megfordul Bartalos, onnan őskori, népvándorláskori és középkori leleteket gyűjt. A Baglyas nevű őskori kis várban, a korai (i.e. 2000–1750) és középső bronzkor (i.e. 1750–1350) erődített telepén, a felszínen rengeteg őskori eszközt, cserepet gyűjt. Az itt talált kerámia a korai bronzkor *hatvani kultúráját* és a középső bronzkor *füzesabonyi kultúráját* képviseli. Számos a hatvani kultúrára olyannyira jellemző állatokat ábrázoló égetett kis agyagszobrocska is bekerül innen gyűjteményébe.[127] Maklár környékének más részéről (pl. a régi kavicsbányából) kerültek Bartaloshoz a *„vaskorszakra mutató tárgyak: tűk, paszta-, s a jazig leleteket jellemző kalcedon-gyöngyök, ezüstcsat, ezüstfibulák, aranyfülbevalók stb., melyek egyes darabjai különösen – alakjukról ítélve – a fibulák a római vagy népvándorlási időszakba esnek, amint a fibulákkal itt talált Julianus-érem igazolja."*[128] Az arany ékszereket és a kalcedon gyöngyöket *Szabó János Győző* is a jazigok korai emlékanyagának tartja[129], a két ezüstfibulát és az ezüstcsatot pedig a hunkorba sorolta be.[130] Maklár honfoglalás kori lelőhely is. *„Maklár az Anonymus 32. fejezetében említett Eger völgyében fekszik. E völgy kavicsbányáiban többször találtak már jelen tanulmányunkba* (t.i. a Honfoglaláskori és egyéb régiségleletek Egerben és vidékén című írásról van szó) *vágó emlékeket. Ilyenek az itt küldött két kisebb alakú kengyel, két sodrott bronz karperec, melynek egyikén levéldísz vagyon; továbbá egy arany fülbevaló és arany szív, továbbá egy pallos kard, mely lehet, hogy a későbbi időkből származik."*[131]

Próbaásatásokat végzett Szentdomonkos határában a Vajdavárban és a szúcsi Nagyszék-tetőn. Az előbbi földvár sáncain belül őskori csontokat és cserépdarabokat talál, a felszínen középkori kerámiát gyűjt.[132] A Nagy-Szék-tetőről a következő bejegyzést találjuk naplójában: *„Annál több cserép, csont, kovaszilánk és egyéb régi tárgy található a Nagy Szék hegyén, mely kettős sánccal volt körülvéve, de mivel ezt szántóföldnek használták, a sánc kerülete alig ismerhető fel, csak éppen úgy, mint egy kopott szekérút. Próba ásatást is tettünk, és több tűzpadot, sok hamut találtunk csonttal, cseréppel vegyesen."*[133]

Tarnaszentmária – Vár-hegy

Ez a napjainkra elpusztult régészeti lelőhely a kőbányászat áldozatává vált. A völgytalp fölé 50-60 méterrel kiemelkedő, 196 m magas dombot törmelékes vulkáni kőzetek építik fel. A parazita vulkáni kúp tetején Bartalos idejében még álltak az erődítés alapfalai. *„A vár úgy látszik két korszaké volt, amint azt a fent még imitt-amott megmaradt vastag falak és alatta előforduló ember- és állatcsontok, szén, edény, kőeszközök igazolják. E kőeszközökből én is bírok egy kemény csákányt. Az utóbbi korszakról pedig beszél ama többféle középkori lelet, melyek legérdekesebbike egy durvaréz feszület, ez bátran tehető Szt. István korszakára és kétségtelen láncszemet képez*

127 BARTALOS Gyula 1899/3. 359.; 1909. 440.

128 BARTALOS Gyula 1909. 442–443.

129 SZABÓ János Győző 1969. 44.

130 SZABÓ János Győző 1969. 48. A Heves megye műemlékei I. kötetének 49. oldalán a fibulák és a csatkeret fotóját is bemutatja.

131 BARTALOS Gyula 1899/3. 359.

132 BARTALOS Gyula 1888/2. 544–545.

133 BARTALOS Gyula 1886–1900. 434. 1895. május 15-én járt a helyszínen.

1886.

Paraidszabi oldalán az ördöggárja.
Kumfalon is.
Tisza Örnél régi sáncrok maradványai
láthatók Ferenc tb. l.

Paráid
ördögárok
Tisza Örs
Régi sáncrok, (ezek apordanvalig
illeszthetők be a térképbe)

A verpeléti vár igazabban
szentmárti vár.
Mely elő hitünkre is szembetűnő
jadagai alakánál fogva l. i. egy itt la-
pály közepett abban, emelkedve ki hirtelen,
mint egy valóban vár, az, amber sehol-
tem feleri fel a nyakat, melylyel a Mátra
előhegyeivel összeköttetett volna lehet, ugyhogy
ős állomnak látszik lenni, mint a vultanus
hegyeknél szokott lenni, így a Tornalainál
ami azonban ezt alig tehati hihetővé,
az a hegynek oly csekély volta, mely kizár
minden kalaszszerű kiemelkedést s hatalya
egyébként kicsi termő és pénz termény szinte
kizárólag, mint a Mátra egyéb előhegyei. –
Ha szakértő szakai, megis egy nyelv alkordára lét-
szik valószínűnek, ugyhogy ezek hegymalatt
amber élet működött, nemisteni ezt oly fölfog-
hatalkamná ama óriási munkának lévő
hagyó egyéb nyomai, melyet e várra, mint
a Tarna völgy őrtáncára és igya legfontosabb
stratégiai pontra fordítottak.

Ilyen azon óriási munkába kerülésű
melyet kelő el lenyűl egyéz a Tarna gyö-
rokalaja, lehei e volta folytatti elágazó
folyosónak is központja. Ily folyosó szerű
nyílás látható legalább a hegy oldalban, hol
a tőfaragók baka szállaka hegy derekára.

Nemkülönben azon roppant árkok, melyek a
erigagosü utak, vagy inkább
ösvényszerű hegyelőtek, mily kevesek
csak és szűkek, mily erőszakolani tanti
natiok voltak itt fűtőcsatok

A vár ügyelő jobb kétkorsyako volt
[illegible] ezt azt fent nagy mind amott nagy
[illegible] falak [illegible]

Parád
ördögárok
Tisza Örs
Régi sáncrok, (ezek apordanvalig
illeszthetők be a térképbe)

Verpeléti vár
valóban szentmárti vár

/ Ugy van valószínűbb hogy a tornyok
alakú és magasan csúcsban kiemelő
kedő elmetrahati képzőjét hasz-
nálták fel az őseink népek fenfejek
s kőhajtókat faragtatták ol-
dalai köt merjelettek volt az fe-
gyelyezve az fe. ny oldalon. –/

/ Futat a közép korba vágháttár
mivónt épitett várait emelt.

1. kép. A tarnaszentmáriai Vár-hegy erődítésének (Verpeléti vár) leírása
Bartalos Gyula Hazánk ősi honvédelmének tanulmánya. 1886-tól 1900-ig teljesített feljárásaim és mások szavahihető értesítésének följegyzése nyomán
című naplójában. (OSzK, Kt. Fol. Hung. 2446.)

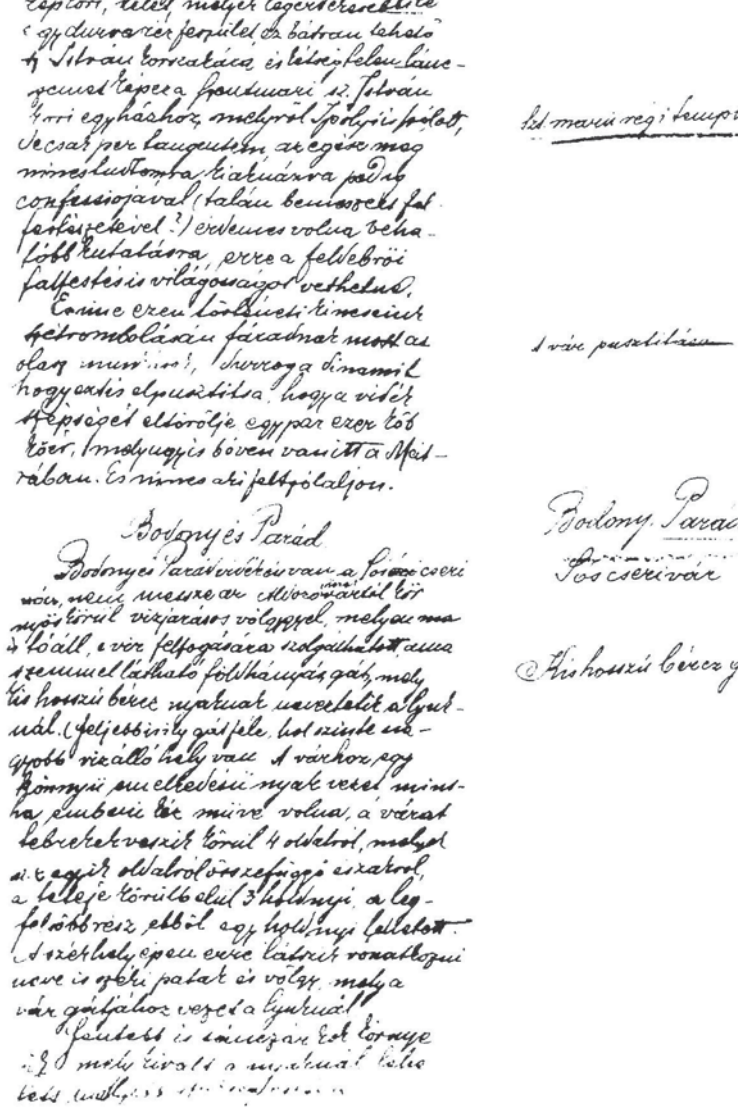

2. kép. A tarnaszentmáriai Vár-hegyről előkerült régészeti leletek, valamint Bodony és Parád környékének sáncai.
Bartalos Gyula Hazánk ősi honvédelmének tanulmánya. 1886-tól 1900-ig teljesített feljárásaim és mások szavahihető értesítésének följegyzése nyomán című naplójában.
(OSzK, Kt. Fol. Hung. 2446.)

a szentmarii Szt. István kori egyházhoz, melyről Ipolyi is szólott... Szomorú megjegyzéssel fejezi be beszámolóját: *És íme ezen történeti kincseink szétrombolásán fáradnak most az olasz munkások, surrog a dinamit, hogy ezt is elpusztítsa, hogy a vidék szépségét eltörölje egy pár ezer köbkőért, amely úgy is bőven van itt a Mátrában. És nincs aki felszólaljon." (1–2. kép)*[134] Bartalos *Kandra Kabossal* és *Szendrei Jánossal* is járt a helyszínen 1892. augusztus 27–27-én: *„A tetőn az ősvár helye szikladarabokból hányt kerítéssel van még ma is körülvéve. E helyen állott a középkori vár is, melynek ma már csak egy faldarabja van meg. Az egész várhegy különben nemsokára eltűnik a föld színéről, mivel kőbányának használják s már felét levágták."*[135]

Mielőtt ásatásaira rátérnék még egy olyan régészeti lelőhelyet kell bemutatni, ahol Bartalos szintén többször megfordult és felszíni leletgyűjtést és különböző terepi megfigyeléseket tett.

Sály – Latorút, Léleklyuk-barlang

A bükkalji kaptárkőmező keleti peremén egy olyan objektumot találunk, amely ugyan nem kaptárkő, de a vidék ősi kőkultúrájának fontos emléke. A kaptárkövekkel foglalkozó irodalmak is említik a Sálytól északra fekvő Latorút nevű kicsiny település mellett lévő Léleklyuk-barlangot. Ennek a nagy jelentőségű sziklahelyiségnek a környéke régészeti-történeti különlegesség, hiszen egynegyed négyzetkilométernyi területen különböző korú, eredetű, típusú várak találhatók, valamint egy koraközépkori település maradványa. Az elmúlt évtizedek kutatásai, ásatásai során a következő régészeti objektumok váltak ismertté:[136]

1. A Latorvár-tetőn egy nagy kiterjedésű – több mint 5 hektár területű – őskori település sáncai húzódnak.
2. A hegytető fennsíkján 2,4 hektár alapterületen a X. századinak tartott sáncvár épült.
3. A hegy délkeleti ormán egy kisméretű kővár, egy Árpád-kori lakótorony falmaradványai láthatók.
4. A Latorvár-tetőtől nyugatra. lent a völgyben, a Lator-patak két partján egy avar kori – Árpád-kori települést tártak fel a régészek. A *Váralja* nevű helységet kőkemencés házak, kőépületek és egy körtemplom alapfalai jelzik. A Sály-Latorúti település-együttes feltárása nyomán egy *X. századi nemzetségfői központ* képe bontakozik ki. A vár alatti *suburbium*-nak legfőbb érdekessége azonban az, hogy: a *„legkorábbi emlékek még a későavar korszakhoz kapcsolódnak. Az egyik ház betöltésében későavar szíjveretek kerültek elő, más házaknál viszont nagyon archaikus kerámiát találtunk, amely jellegét tekintve akár 8. századi vagy korábbi is lehet."* – írja *Mesterházy Károly* egyik tanulmányában.[137] Ez pedig azt jelenti, hogy a X. századi (?) sáncvár létesítését jóval – akár több évszázaddal is – megelőzte a lenti település kialakulása! *Mesterházy Károly* ugyan azt a következtetést vonja le, hogy *„a magyar főnök szláv*

134 BARTALOS Gyula 1886–1900. 13–14. 1886-ban lejegyzett sorok.

135 SZENDREI János 1892. 369.

136 GÁDOR Judit 1985; 1987; MESTERHÁZY Károly 1986; NOVÁKI Gyula – SÁNDORFI György 1992.

137 MESTERHÁZY Károly 1989–1990. 248.

település mellett építette fel várát", ami abból – a kellően alá nem támasztható – felfogásból származik, miszerint *„a 9. század végén a Kárpát-medencében csak szláv nyelvű népességet tudunk kimutatni."*[138]

5. A településegyüttestől északnyugatra, a Léleklyuk-tetőn pedig egy közelmúltban felfedezett, ismeretlen eredetű sáncvár, aljában egy mesterségesen kialakított kürtős sziklahelyiség – *a Léleklyuk-barlang* – található. A kis méretű földvár sáncai esetében – okleveles és irodalmi említések, valamint régészeti leletek hiányában – az építés és használat idejét nem lehet meghatározni. A kutatók tipológiai megfigyelések alapján e földvár korát a XI. századi nemzetségfői vár és a XII. századi lakótorony közé helyezik.[139]

A Léleklyuk-tető riolittufa kőzetébe vájt – a vár alá benyúló – archaikus pince eredetéről sem tudunk semmit. A mesterséges, kürtős sziklaüreget – a Léleklyuk-barlangot – először Bartalos ismertette 1891-ben az Archaeologiai Értesítőben: *„Még nevezetesebb... a latori léleklyuk, ezen riolitbarlangnak hossza 24 lépés, oldalága 10 lépés, hogy pedig ez sem pince nem lehetett, sem hodály, világosan bizonyítja ama tágas léleklyuk, melynek átmérője másfél méternyi lehet és egyenes irányban a dombtetőig viszen ki, és tátott szájjal nyeli be az esőt, havat; a süvöltő vihar pedig szabadon jár be rajta...*[140]

A bejárat után egy sziklahelyiségbe lépünk, ahonnan pontosan északi irányba vezet a főüreg, amely az elejénél 1,8 méter széles, a vége felé pedig 3,3 méter (a magasságát a padlószint feltárásával lehetne meghatározni, jelenleg átlag 2 méter). A 13 méter hosszú folyosó rakott falban végződik. Ebből 6,5 méter után kissé hegyesszögben ágazik ki az oldalfolyosó, amely 10–11 méter hosszú és 2,7 méter széles. Az oldalág elejénél nyílik az a széles, 1,25–1,3 méter átmérőjű, függőleges kürtő, ami a vár sáncaival övezett dombtetőre vezet. A boltozatos pince oldalfalába több fülkét faragtak, melyeken még Bartalos felismerte a keretek nyomait, amelyekből a kaptárfülkékhez hasonlóan a lefedés tényére következtetett.

A kürtő oldalában kőbe vésett felirat látható, melyre már Bartalos is felfigyelt: *„Fent a léleklyukban, körülbelül 5 méternyi magasságban betű-alakú véséseket vettünk észre, ezeknek fölismerése és följegyzése végett magas lajtorját szereztünk, melyet hosszú kötél*

138 MESTERHÁZY Károly 1989–1990. 248. A szerző egy későbbi írásában azon töpreng, hogy elszlávosodott avarok vagy elavarosodott szlávok laktak-e ezen a tájon, ahol *„szláv népességről a korai oklevelek közvetlenül nem vallanak, de a máig is élő szláv helynevek egyértelműen bizonyítják 10–11. századi jelenlétüket."* Szerinte ugyanis: *„A latori településhez legközelebb Cserépfalu 1248. évi határjárásában említenek egy Szuduszkafő (Zuduskafeye) határpontot, amely egy szláv összeszorulat jelentésű szóra megy vissza."* Ebből, továbbá az egyik ház átégett padlójáról előkerült nagy négyszögletes agyagtepsi oldaldarabjából, mely szláv településeken gyakori, valamint az avarokra jellemző cserépüst és sütőharang hiánya miatt és a település szokatlan fekvése (síkvidék széles ártere helyett a hegyvidék lábánál egy összeszűkülő völgyben található) alapján a szláv lakosság mellett tör lándzsát. Igyekezetével összhangban e település temetőjét nem az 5 kilométerre lévő sályi avar temetőben találja meg, hanem a Bükk túloldalán lévő bélapátfalvi temetőben, mert ennek sírmellékletei közt korabeli szláv (morva) temetőkre jellemző ékszert is találtak. A korai szlávok egyetlen biztosnak tartott hagyatéka egy kőkemencés gödörház három edénye, melyek alapján a sály–latorúti korai szláv házat a VII. századra keltezik, nem kizárva korábbi használatát sem. MESTERHÁZY Károly 1994. 869–871.; Lásd még a 110. jegyzetet

139 NOVÁKI Gyula – SÁNDORFI György 1992. 46.

140 BARTALOS Gyula 1891/1. 140.

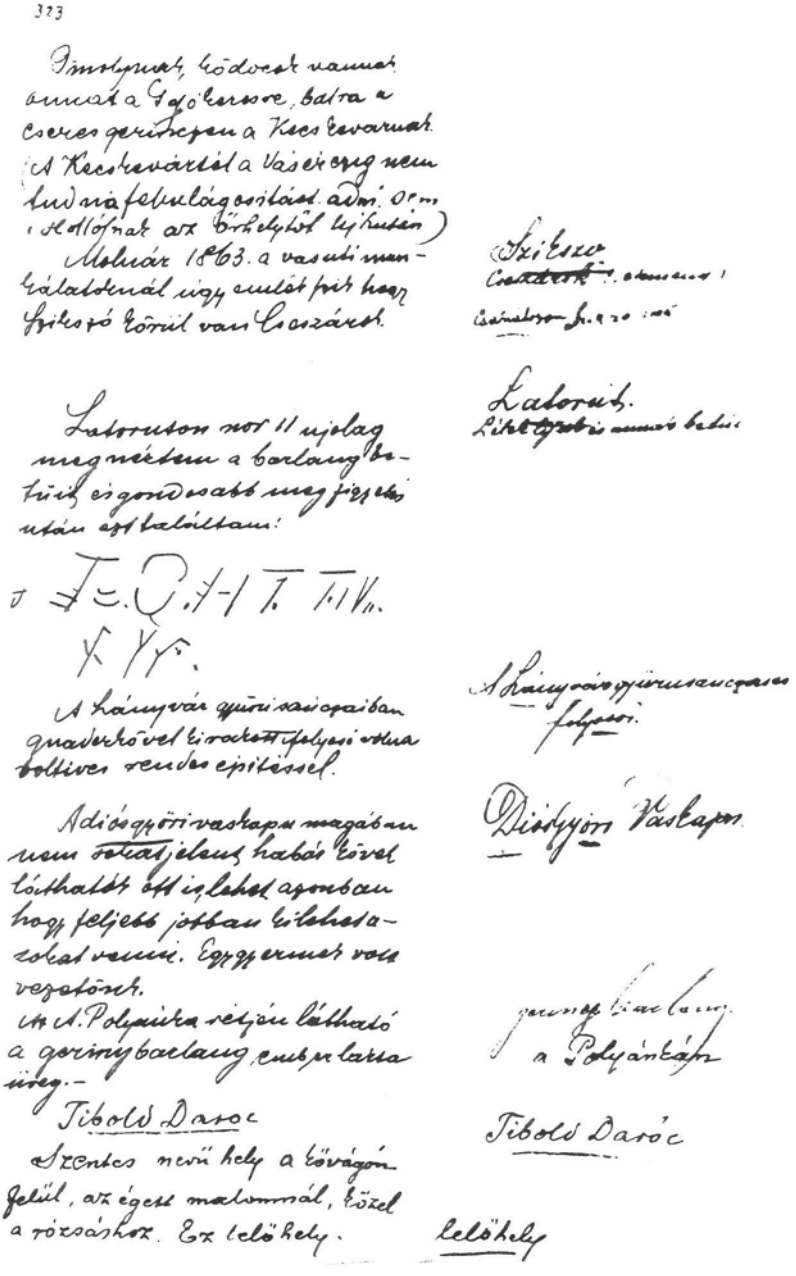

3. kép. Latorút, a Léleklyuk és annak betűi.
Bartalos Gyula Hazánk ősi honvédelmének tanulmánya. 1886-tól 1900-ig teljesített feljárásaim és mások szavahihető értesítésének följegyzése nyomán című naplójában.
(OSzK, Kt. Fol. Hung. 2446.)

segítségével felülről, a léleklyuk nyílásából bocsátottunk alá; az e redmény minden reményt meghaladott, amennyiben sziklába vésett föliratnak jutottunk birtokába..."[141] A feliratokat Bartalos háromszor is lemásolta, s kéziratos naplójába le is jegyezte a jeleket: 1887-ben, 1889-ben és a legpontosabban 1892-ben *(3. kép)*[142] Az éremgyűjteményéről is híres Bartalos *Hampel Józsefhez* írt 1891. január 26-án kelt levelében azt nyilatkozza, hogy szerinte a vésetek a párthus pénzek feliratainhoz hasonló alakot mutatnak.[143] *Szendrei János* – aki Bartalos és Kandra társaságában 1892 nyarán járt a helyszínen – az Archaeologiai Értesítőben közli a feliratot: *„A ciceró betűkön kívül előforduló két betű a »hunszkitha« abc betűihez hasonlít, de van analogiája az etruszk betűkhöz is, pár hasonló betű előfordul a pfatteni (Tirol) etruszk föliraton.*"[144] 1962-ben *Saád Andor,* 1964-ben *Mihály Péter* is lemásolta a kőzetbe rótt feliratot. 1994-ben tanítványaimmal pontosítottuk a helyiség alaprajzát, betájoltuk a folyosókat és az ilyen esetekben használatos módszer szerint *dörzsöletet* készítettünk a jelekről. A felirat habitusa és a jelek alapján a párhuzamot *Madarában* találjuk meg! *Fehér Géza* munkáiban történik említés hasonló feliratokról és rovásokról: *„Nagyon érdekes emlékek mutatnak egy ősi korra, amikor görög betűk közé bolgár-török rovásjeleket vésztek: a madarai szikla egy nehezen megközelíthető barlangjának a benyílása előtt a sziklában vannak rovásjelek, a bejárat falán pedig van egy felirat, amelyben a görög betűk között rovásjelek vannak...*"[145] Bartalos és Szendrei szerint a 16 méter magas kürtőben 4–5 méter magasságban van a felirat, mi 13,5 méter hosszúnak mértük a függőleges aknát, melynek falán a felirat 3,5 és 4,3 méter közt található. Az eltérés a sziklahelyiség feltöltődéséből adódhat. *(4–5. kép)*

Mihály Péter a Borsod-Abaúj-Zemplén megyei kaptárkövek topográfiájáról írt munkájában szintén ismerteti a Léleklyuk-barlangot. *„Bár a barlang környezetében nincs kaptárkő, de a kürtő hasonló analógiáit mégis a kaptárkövekkel összefüggő és azonos korú sziklahelyiségeknél találtuk meg.*" Meg is említ néhány középkori analógiát: Pomáz – Holdvilágárokban, a Nagysziklában van egy kürtős barlang (a kürtő aljában rovásfelirat, a szikla külső falán szintén, a barlang bejárata körül pedig 7 db kaptárfülke); Bulgáriában, a Providiai-platón, pedig Roják XII–XIV. századi barátlakásai közül a 3. számú sziklaüreg kürtős (közelében itt is kaptárfülkék vannak).[146]

141 BARTALOS Gyula 1891/1. 141.

142 BARTALOS Gyula 1886–1900. 40–49., 117, 125, 323, 672.

143 OSZK Fond. VIII. 2435/2.

144 SZENDREI János 1892.369–370.

145 FEHÉR Géza 1931. 138–157. Újabb későavar motívum Sály – Latorúttal kapcsolatban: lásd a 110. és 136. jegyzetet. A tanulmány lektora, KOVÁCS Béla szerint a latori Léleklyuk romlott felirata zömében inkább latin-, esetleg cirill betűs, ezért az íráskép analógiáját a Constana melletti murfatlari barlangkolostor feliratai között lenne érdemes keresni. *„A Mulfatlár mellett felfedezett barlangkolostor a maga számos felirásos emlékével és főként állatábrázolásaival a különböző folyosófalakon, minden kétség nélkül törökös népek emlékeit őrzi, ámbár a későbbi századokban már glagolit- és az ó-egyházi szláv cirillikái is keverednek velük. Ebben a barlang-komplexumban mintha találkát adtak volna egymásnak a törökös népek és a szláv kultúrák, főleg írástörténeti tanubizonyságok szerint.*" FEHÉRNÉ WALTER Anna: Az ékírástól a rovásírásig I–II. Buenos Aires, 1975. I. 235–242. A latori ásatások eddigi eredményei alapján a Léleklyuk feliratát a VIII–IX. században itt és a környéken élő, etnikumában és nyelvében keverék avar–szláv népességnek lehet tulajdonítanunk.

146 MIHÁLY Péter 1975. 47., 1979. 76–77.

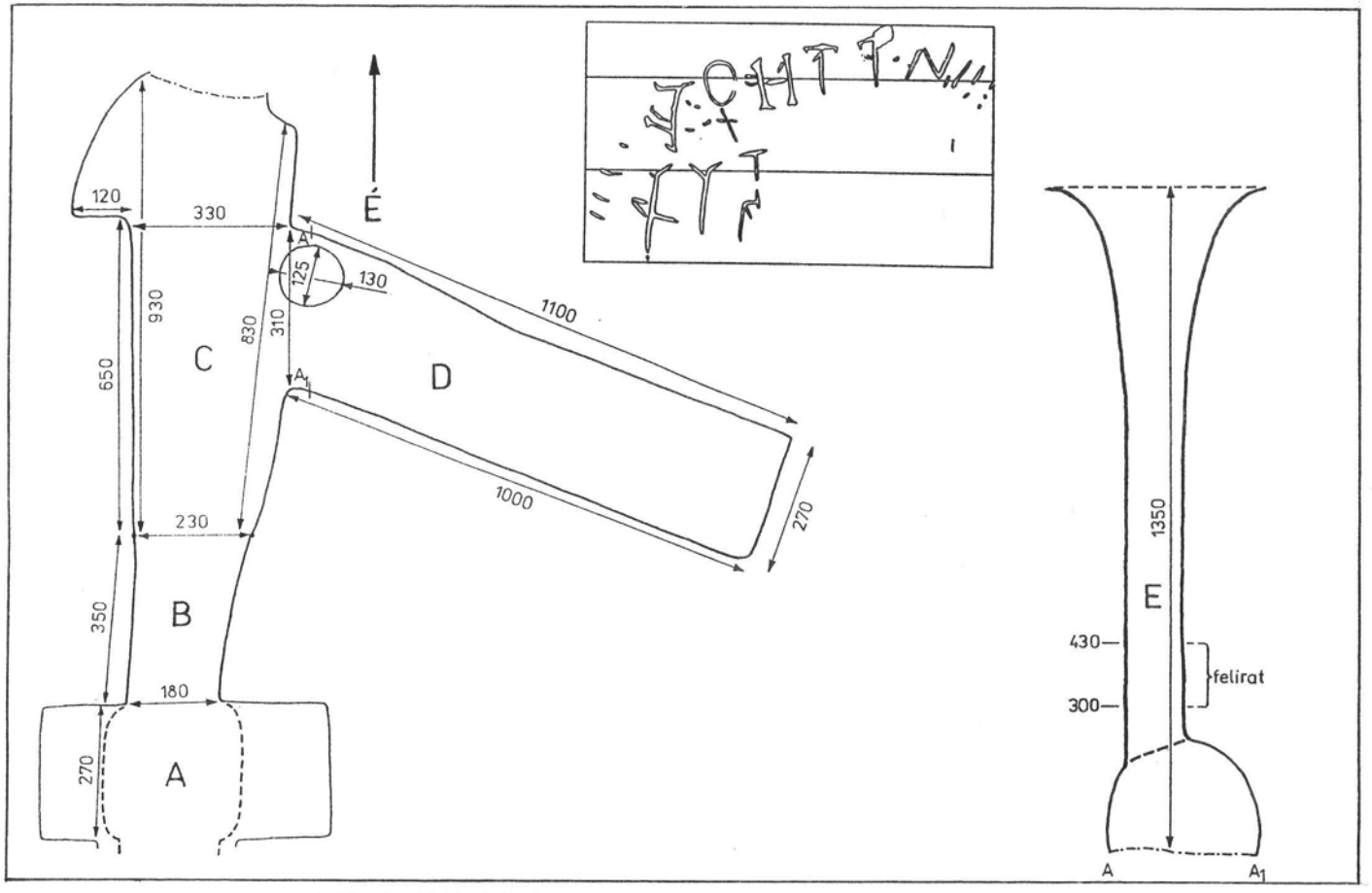

4. kép. A Léleklyuk-barlang alaprajza és az oldalág keresztmetszete a kürtőnél.
A Bartalosnál használt kifejezések: A: pitvar, B: torok és gádor, C: deréküreg, D: oldalág. (Felmérés: 1994)

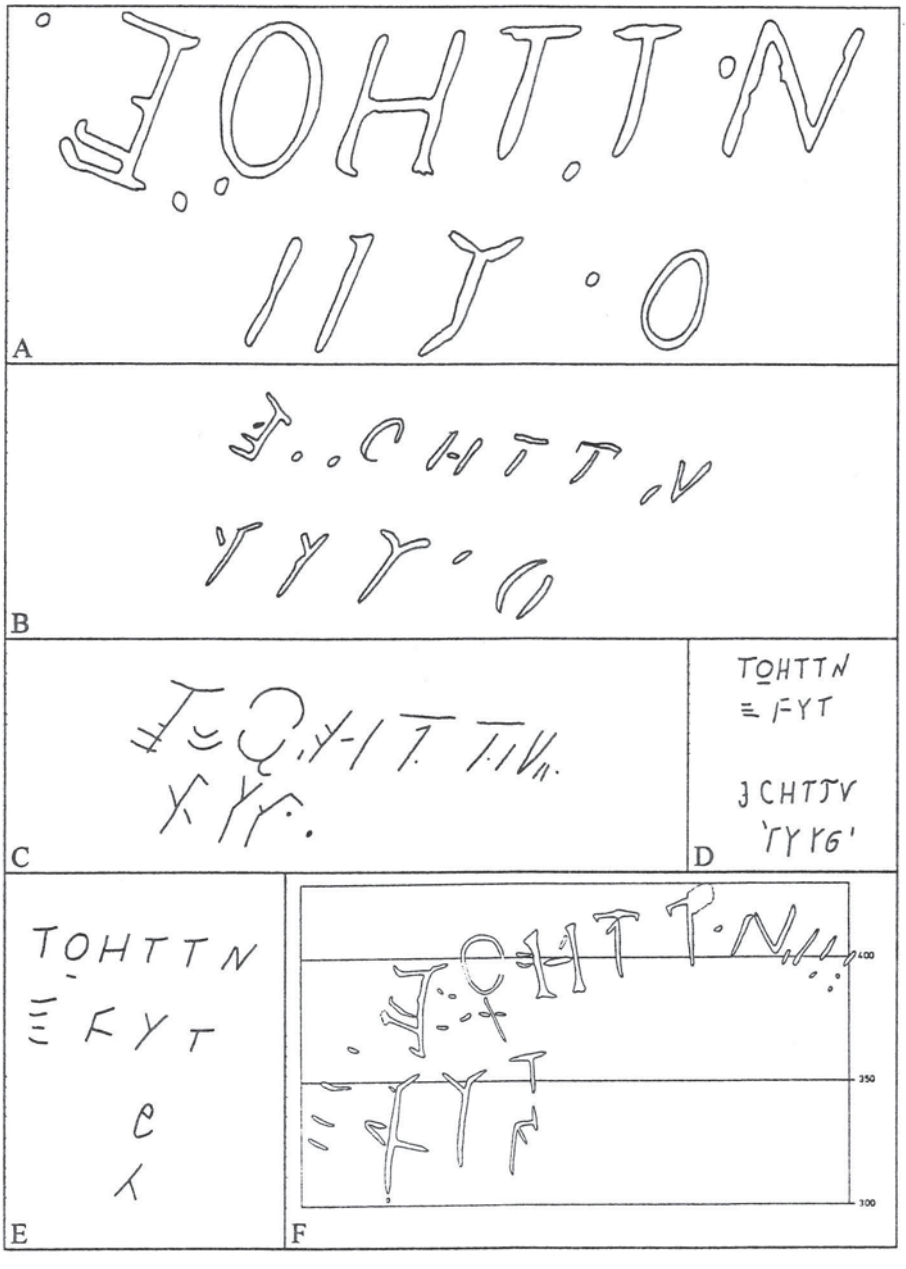

5. kép. A Léleklyuk-barlang kürtőjének falán lévő kőbe vésett felirat.
A: Bartalos Gyula első felvétele (1887); B: Bartalos Gyula második felvétele (1889); C: Bartalos Gyula harmadik felvétele (1892); D: Saád Andor vázlata (1962); E: Mihály Péter és Szeles Sándor másolata (1964); F: Baráz Csaba felvétele (1994)

Elgondolkodtató, hogy a kürtős sziklahelyiséggel kapcsolatban többször is szakrális rendeltetés lehetősége fogalmazódik meg. *„Dr. Szendrei János a Mythra istenség kultuszát keresi e helyen: eddig azonban egyenesen idevonatkozó jeleket nem találtunk. Az kétségtelen, hogy a latori ősvár és e hely összeköttetésben volt, ott pedig... a IV. századból I. Valentinianus római császár pénzét találtam, így nagyon hihető, hogy az ittenlakó barbár nép a rómaiaktól vette át a Mythra bálvány imádását, melyet, mint tudjuk, a betlehemi istálló barlangban született Isten-ember kultuszának utánzására mindenütt barlangokban, kőüregekben tiszteltek."*[147]

A sziklahelyiséggel kapcsolatban legújabban *Mesterházy Károly* fogalmaz meg kultikus, vallási nézeteket: Zoroasztriánus (párszi) temetkezési szokásokra vezette vissza készítését. Ezek a momentumok (későavar régészeti leletek, bolgár-török jellegű sziklába faragott felirat, kürtős sziklahelyiség), valamint a csincsei Csörsz-árokszakasz IX. századi, fordított irányú védekezésre utaló sánca – mind azt a fentebb már említett feltételezést látszanak alátámasztani, amelyet már Bartalos megfogalmazott, miszerint itt a Bükkalján – talán éppen a Latorvár környékén – lehetett a IX. századi avarság egyik szervező központja az Avar Kaganátus bukása után! [148]

Ásatásai

1. Jászdózsa – Kápolna-halom

Bartalos 1893. szeptember 27-én megtekintette a Kápolna-halmot, majd másnap nyolc emberrel megkezdte a feltárást. Egy 12 méter hosszú, egy méternél szélesebb szelvényt tűzött ki, ahol is 3 méter mély árkot ásatott. Naplójában megjegyzi, hogy *ez nem puszta templomrom, hanem inkább lakóhely volt."* Az őskori tell tetejét a középkorban temetkezésre használták. A legfelső kultúrrétegből paticsfalú lakóház maradványai, egy sütőkemence alja, valamint csontvázas sírok kerültek elő. A legalsó rétegből bronzcsákány, kerámiatöredékek és egyéb őskori leletek.[149] A Kápolna-halomról Hild Viktor helyszínrajzot is készített, amelyen az ásatási szelvényeket is jelölte.[150]

Bartalos jászdózsai ásatásaira – az 1893-as és a két évvel későbbi feltárására – többen is hivatkoznak. *Hampel József* a Nemzeti Múzeum régiségtárának 1895 negyedik negyedévi gyarapodásáról beszámoló írásában említi először a jászdózsai régészeti leleteket. *„Jász-Dósáról az ottani őskori telepről Bartalos Gyula két drb. agyagedényt, 7 drb. csontszerszámot, egy rézvésőt, csonka csontlemezeket, oly faragott díszekkel, a minők a magyar honfoglalási korra jellemzők, két drb. lópatát és egy gipszgolyót ajándékozott."*[151] Hampel a fent említett három faragott csontlemez töredéket *A honfoglaláskor hazai emlékei* cí-

147 BARTALOS Gyula 1901/46–52. 96. sz.; Szendreivel a Lator-tető sáncain belül szintén találtak pénzleletet: *„Egy már megbolygatott hamvederben egy Nagy Constantin-féle római denárt találtunk. Itt tehát az a ritkább eset fordult elő, hogy az őskori erőd háromszoros sáncain belől volt a hamveder temető."* SZENDREI János 1892. 369.

148 MESTERHÁZY Károly 1994. 203.; BARÁZ Csaba – MIHÁLY Péter 1995–1996. 98. A tanulmány lektora, KOVÁCS Béla szerint a sziklahelyiség szakrális jellegére, illetve az avarság szervező központjára bizonyító adatok hiányában nem lehet következtetni.

149 BARTALOS Gyula 1886–1900. 390.

150 BARTALOS Gyula 1917. 16.; HML. T 170

151 HAMPEL József 1896. 179–180.

mű munkájában rajzban is bemutatta.[152] Őt követően *Éber László Sírleletek a régibb középkorból* című közleményében a hernádpusztai (Pest m.) negyedik sír leírásánál hivatkozik – az általa talált fegyverzetet, íjat vagy tegezt díszítő faragott csontlemezektől díszesebb kivitelű – jászdózsai leletekre.[153]

Majd *Stanczik Ilona* (1969) és *Selmeczi László* (1981) említik meg Bartalos Jászdózsai feltárásait. *Selmeczi* a Boldogasszony-halmát, a jelenlegi Kápolna-halmot a középkori Jászdózsa település centrumának tekinti. Bartalos, majd *Hild Viktor* és *Seemayer Vilibald*, később, 1943-ban *Gallus Sándor* ásatásai eredményeképp tehát honfoglalás- és Árpádkori sírok kerültek innen elő. *Bóna István* 1971-ben egymásra épített román és gótikus templommaradványokat tárt fel a halmon. A templom körül újabb sírok váltak ismertté a XI–XVI. századból, melyek között akadt XI–XII. századi kősír is.[154]

2. Tard – Tatár-domb

Az Archaeologiai Értesítő 1897-ik évi ORET társulati hírekből értesülhetett a szakma, hogy a millennium megünneplése alkalmából a kereskedelemügyi miniszter honfoglalás-kori leletek felkutatására négyezer forint segélyt juttatott a szakemberek számára. A névsorban szerepel Bartalos neve is, aki a tardi Tatár-dombon, valamint Jósa Andrással közösen a szabolcsi földvárban végzett régészeti feltárást.[155] A tardi ásatásról csak naplójában találunk egy rövid bejegyzést 1893. november 9–10-i dátummal: *„Tardon pedig két nap ásattam a Tatár-domb gyűrűjének középpontjain. 14 napszámosom volt, naponként innét számos lelet került elő, de a tanító is több bronz(kori) lelettel ajándékozott meg."* A Tatár-dombban pincét is említ Bartalos.[156]

Előtte már *Ipolyi Arnold* és *Rómer Flóris* bronzkori lelőhelynek nevezi meg a dombot. A miskolci múzeumban őrzött, innen származó cserepek és egyéb leletek alapján a telepet a hatvani kultúrába sorolják. A dombon található 0,04 ha területű, árokkal határolt vár korát a szántóföldön gyűjtött cserepek alapján szintén a hatvani kultúra idejére helyezik.[157]

3. Szabolcs – Földvár

Bartalos többször is hivatkozik a szabolcsi földvárban végzett ásatására.[158] Sajnos Bartalos külön füzetbe írt jelentése az egri Főegyházmegyei Könyvtárból elveszett. A kézirat másolata azonban fennmaradt, ebben így összegzi az ásatások célját és eredményét: *„Főcélt nem annyira a leletekre, mint inkább a vár építészeti rendszerére fektettük... Először a gátakat fenntartó faszerkezet mindenütt megtalálható. Másodszor a faalkotmány nem rendszeres ácsmunkálattal volt összeállítva, szögezésnek, egymásba rovásnak nyomára ugyanis seholsem akadtunk. Harmadszor a gerendák elhelyezése három irányban észlelhető, úgy mint: függőlegesen, keresztben és hosszában, ez utóbbiak még most is derékvastagságúaknak látszanak a tető mentében. Negyedszer a függélyes és keresztbe helyezett farudacsok ágastól és gallyastól helyeztettek el, hogy így méginkább lekössék a*

152 HAMPEL József 1900. 734., 740.
153 ÉBER László 1901. 304.
154 BÓNA István 1972. 70–71.; SELMECZI László 1981. 165–177.
155 AÉ 1897. 185.
156 BARTALOS Gyula 1886–1900. 400.
157 NOVÁKI Gyula – SÁNDORFI György 1992. 22–23.
158 BARTALOS Gyula 1886–1900. 427–430.; 1901/1–9. 40. sz.

porhanyó földet, mely sárga anyag és fekete talaj vegyülékéből áll, közel az aljakig, hol porondszerű tiszai homok az uralkodó."[159]

Részleteiben *Jósa András* számol be a Bartalossal 1894. november 22–23-án közösen végzett kutatómunkáról.[160] *„A sáncokra korhatározó tárgyakra nem akadtunk. A belterületről is csupán egy valószínüleg La Téne ízlésű vas-sarlóra és egy olyan üres bronz csörgő pitykére, a milyen a mándoki honfoglaláskori leletből is ismeretes"*[161] A tanulmányhoz mellékelt térkép szerint nem három, mint ahogy azt a szövegben olvashatjuk, hanem négy helyen vágták át a földvár sáncát, valamint az északi csúcsnál – a sáncon belül – jelöltek ki egy szelvényt (innen került elő a csörgő). *„Durva cserépedénytöredékeken (melyek részben a bronzkorszakra, részint a honfoglaláskorra vallanak) kívül más alkalommal került még egy félhold alakú, füles, nyéllel ellátott, habkőből készült 38 mm széles csüngő dísztárgy, egy római ízlésű vassarló, egy 15–16-ik századbeli sarkantyú, és egy hengerded 1 mm átmérőjű bronzhuzalból készült kettétört fülbevaló karika."*[162] Az első magyarországi szakszerű sáncátvágás során előkerült régészeti leletek közül a csörgő, és a szív alakú kőamulett Bartalos tulajdonába került.

Az impozáns, szélestalpú sánccal övezett – őskori előzménnyel rendelkező – vár építéséről viták zajlanak (csakúgy, mint Bihar, Zemplén és Abaújvár és a többi honfoglalás korinak tartott vár esetében.) A régészeti kutatások még nem adnak megnyugtató választ, hogy a sáncot Szabolcs vezér emeltette a X. század első felében vagy Szabolcs ispán a X–XI. század fordulóján.[163]

4. Edelény – Borsod vára

Fényes Elek (1851), *Pesty Frigyes* (1864) és *Kandra Kabos* (1871, 1885) említik először a földvárat. Az első ásatás azonban Bartalos nevéhez fűződik, aki többször foglalkozik a vár határvédelmi szerepével. Az Archaeologiai Értesítőben az egri szépasszony-völgyi honfoglaláskori temető feltárását bemutató írásának végén egy megjegyzés erejéig ad hírt arról, hogy 1896-ban a borsodi várban is ásatott. Az Egri Híradóban más időpontot ad meg: *„1895-nek őszén a millenniumi igazgatóságnak megbízása folytán Borsod vár sáncaiban ásattam, és ott a földhányásokban szintén megtaláltam a három irányba rakott faalkotmányt, mely a sáncoknak csontvázát képezte, találtunk ott honfoglaláskori edényeket, a földbástyákon tüzellő rétegeket, de őskori fegyverre, ötvös munkára nem bukkantunk, nem csoda; mert a vár belső udvarát lakóházakkal építették tele, és majdnem fenékig feldúlták e történetileg nevezetes helyet."*[164] A naplóiban talált szűkszavú bejegyzések alapján az 1895-ös év ősze tűnik az ásatás legvalószínűbb időpontjának.[165]

A Bartalos ásatása nyomán talált honfoglalás kori edényekről *Losonczy István* ír, a váron kívüli területen talált cserepekről, vassalakról és bronzrögökről pedig *Nyíri Dániel* tesz említést: *„Bartalos itt egy kelta vasolvasztó kemence maradványait ásatta ki."*[166]

159 BARTALOS Gyula kézirata, közli NÉMETH Péter 1973. 171.

160 JÓSA András 1897/1.; 1897/2.; 1914. 169–171.

161 JÓSA András 1914. 170.

162 JÓSA András 1897/1.; 1897/2.

163 NÉMETH Péter 1973.; BÓNA István 1995. 29–30.

164 BARTALOS Gyula 1901/17–18. 55. sz.

165 Ebben Szekrényessy Árpád 1895. november 12-én kelt levelét említi meg Bartalos, amely a borsodvári ásatásokra vonatkozik, valamint Gál Károly mérnök 1896. április 25-i levelét, amelyben Borsod várának térképét küldte meg. BARTALOS Gyula 1886–1900. 726., 764–765.

1899 januárjában Bartalos régészeti gyűjteményének honfoglalás kori tárgyait a fővárosba szállítják, ezek közül négy cserépedény és egy gerendadarab származott a borsodi várból.[167]

A borsodi földvárral kapcsolatban szólni kell az Árpádok korai várainak datálási problémájáról, az e körül kibontakozott vitáról.[168] E téma ugyan távol áll a kompetenciánktól, de a Bartalos életmű megítélése szempontjából szükséges kitérni rá. Bartalos egy többrészes cikksorozatot jelentet meg 1901-ben *Bors vezér és Borsod vára, A nemzetségi megye és a várispánság keletkezése, A Bors nemzetség megyéje és a Borsodi várispánság, A kibővített Borsod vármegye* címekkel. Ezekben az írásaiban az Anonymusi hagyományoknak megfelelően a vár honfoglalás kori eredetét vallotta és határvédelmi szerepet tulajdonított annak, a gyepűvonal elemének tekintette – megelőzve Borovszkyt, Leszihet, Kniezsát.[169]

Györffy Györgynél jelentkezik először az a napjainkban újból erőre kapó feltevés, hogy a borsodi várat nem a honfoglaló Bunger fia Bors vezér, hanem egy Géza fejedelem vagy I. István király idejében élő Bors nevű ispán építtette, tehát ispánsági vár volt.[170] Legújabban Bóna István fogalmazza meg általánosságban véleményét – Sándorfi Györggyel szembehelyezkedve –, miszerint a XI. századi ispáni váraknak, erődített ispánsági központoknak nem voltak X. századi törzsfői, nemzetségfői előzményei. Szerinte az írott forrásokból nem bontakozik ki *„az a belső szükséglet, társadalmi, politikai feszítő erő"* amely állandó és megerősített központok kiépítését tette volna szükségessé a X. század első kétharmadában.[171] Ehhez a megállapításhoz – valamint Anonymus hitelének teljes megsemmisítéséhez – igyekszik régészeti, történeti igazolást keresni. Érthetetlen például, hogy miért tekinthető Szabolcs várának ispáni építésére utaló jelnek a várnép X–XI. század fordulójára keltezhető temetőjét? Ugyanis a várnépek temetőinek megjelenése a kereszténység felvételét vagy a törzsi/nemzetségi központok comitatusivá válását jelzik, nem szükségszerű azokat a vár építéséhez kötni. Hiszen éppen ebben az időben változtak meg a temetkezési szokások, ekkortól kezdve a XV–XVI. századig csak templom körüli temetők használatosak. Ezt megelőzően a településektől elkülönülten temetkeztek. Az ispáni vár létezésének fontos „kelléke" a várnép illetve annak temetője, de mennyiben igaz az, hogy a temető megnyitása jelöli ki a vár építésének alsó határát? Sztratigráfiailag mennyire támogatott az a kijelentés, hogy a korai Árpád-kori várak és temetőik keltezése ma már *„matematikai tétel"*?[172]

Az is kérdés, hogy a fenti vélekedést mennyiben igazolják a borsodi vár ásatásainak eredményei? Ott ugyanis a várbelsőben egy X. századi települést tártak fel. A földbeásott házak és kemencék mellett előkerült egy kőépület is a *szaltovói* edényművesség jellegzetes töredékével. Ez a X. századi közösség *„rátelepedett egy valószínüleg védelmi célokat szolgáló, korábban készített igen mély és széles árokra, az ehhez tartozó települési objektumok azonban mindezideig nem kerültek elő."*[173] A sáncépítés első periódusát egy 1,75 méter magasnak és 6–6,5 méter alapszélességűnek mutatkozó földtöltés és az ennek belső oldalára támaszkodó sűrű rácsszerkezetű sánc képviseli.[174] Az egyszerű földtöltésből nem

166 LOSONCZY István 1902. 164.; NYÍRI Dániel 1927. 71.

167 Egri Híradó 1899. 8. sz.

168 Lásd a 114. jegyzetet

169 BARTALOS Gyula 1901/17–18.; 1901/19–21.; 1901/22–23.; 1901/24–26.; 1901/27–36.

170 GYÖRFFY György 1966. 737., 761–763.

171 BÓNA István 1995. 45–46.

172 Uo.

kerültek elő régészeti leletek, a rácsszerkezetűből viszont sok cseréptöredék vált ismertté, amelyek a/egy korábbi telep rétegéből származnak. Ebből a tényből következett az a – módosított – megállapítás, hogy a nyíltszíni település *„romjain"* épült fel a XI. század elején az ispáni központot és az esperesi templomot övező sánc.[175] A X. századi leletek egyébként nemcsak a sánc első, hanem a második periódusából is előkerültek, amely széles talpú, többsoros rekeszes szerkezetet mutat, mint a közeli Abaújvár, Szabolcs, Sály – Örsur vára (csak azokat említve, amelyekben Bartalos is kutatott).

Az ásató régész szerint a kétperiódusú sánc – az egyszerű földtöltés kivételével – a X. századi településhez tartozó kultúrrétegre települt rá, adódik tehát a következtetés, hogy az erődítés későbbi alkotás. Későbbi, de mennyivel? Egy évvel vagy egy évtizeddel? Mennyire lehet az ismertté vált régészeti leletek alapján évtizednyi pontossággal datálni? A települést ugyanazon leletek alapján az ásató régész – előzetes jelentésében – X. század *elejének* határozza meg, az akadémikus, egyetemi tanár úgy véli, hogy *„a 10. századi magyar település aligha keltezhető a század első felére"*.[176] Úgy tűnik, hogy a borsodi vár eddigi ásatási eredményei bizonyos régészeti, történeti kérdésekre még nem adhatnak választ. (Pl. ha Borsod várának – modellértékűnek tekinthető – Bóna-féle rekonstrukcióját vesszük alapul, miszerint a nyíltszíni település a X. század második felére keltezhető, a sánc első periódusa az ezredfordulóra, a második periódusa pedig a XI. század középső harmadára (ez másfél évszázad), akkor felmerül a kérdés, hogy hol van a tatárjárásig – a feltételezett pusztulásig – tartó két és fél évszázad leletanyaga?) Korai és elhamarkodott az a törekvés, amely a magyar történelmet megfosztani igyekszik a X. századi nomád állam erődített nemzetségi szállásközpontjaitól, a később törzsi állam lokális központjaitól, amelyekre – mint háttérbázis –, egy erőteljes expanzív politika esetén is szükség volt![177]

5. Abaúj és Pata vára

„A Mátra vidékén lévő birtoktest okmányaink szerint több századon át volt az Abák tulajdona: ezt hívták Patavármegyének is. Ott volt a patai főesperesség, mely az egri egyházmegyében máig is fennáll. A Hegyaljától felfelé húzódó vidéknek megerősítésére még Aba Sámuel épített sáncos várat, mely róla Abaújvárnak neveztetett és a vármegye körülötte Abaújvármegyének.

Magam is megtekintettem e sáncfalak szerkezetét és ott tanulmányoztam a magyarok ősi várépítésének rendszerét, összevetve az abaújit, a borsodi, patai, szabolcsi várakkal, melyeket meg is ásattam."[178]

173 WOLF Mária 1987–1989. 429.

174 A borsodi földvár sáncát részletesen ismerteti NOVÁKI Gyula 1993.

175 WOLF Mária 1987–1989. 30–32.; 1996. 59.

176 WOLF Mária 1987–1989. 428.; BÓNA István 1995. 32.

177 KRISTÓ Gyula1995. 250–251.

178 BARTALOS Gyula 1910/2. 90. Arra, hogy BARTALOS Gyula a gyöngyöspatai várban is végzett volna régészeti ásatást másütt nem találtam adatokat. A Várhegyen lévő erődítés alakját, terjedelmét, valamint a sánc szerkezetét KOVÁCS Béla feltárásai alapján ismerjük. A sűrű rácsszerkezetet mutató, gerendavázas sánc földje 4 méter vastagon vörösre átégett. Külső oldalához szárazon rakott kőfal csatlakozott, a kőfal előtt 1,5–2 méterre V-alakú, 4,5 méter széles, 1,5 méter mély védőárok húzódott. KOVÁCS Béla 1974. 235–243

6. Novaj – Halom

„Biztos tanulságot mondhatok a novaji határban lévő halomról, hol 1897-ben három napig kutattam, és az egymásra következő korszakoknak fekveteit harmadfél méternyi földhányásban tanulmányozhattam. E telephely a bronzkorszakból származik, s úgy ment át a népvándorlás korára és tetejében honfoglalási sírokat is találtam. Többi közt lovast lovával, kutyájával alig 40 cm mélységre. A lovag lábainál három agancsdarab volt; egyik átfúrva és csontfokosnak alakítva. Volt még mellette rozsda által megemésztett eszköz, melynek megmaradt a kopja. Találtam e sírban még törött edények darabjait is. Ugyanezen telepről még több ép edényt szereztem, melyek egészen hasonlóak az imént Egerben talált két fazékhoz."[179]

A 3,5 méter vastag rétegsor leletei alapján Bartalos helyesen állapította meg, hogy a telep a bronzkorból származik. *Kalicz Nándor* (1968) felszíni leletgyűjtés alapján a hatvani kultúra, *Somogyvári Á.* (1981) ásatása révén pedig a füzesabonyi kultúra jelenlétét határozta meg. A 40 cm mélyen található honfoglalás kori sírokból előkerült agancsdarabok (egyik nyéllyukkal ellátott) az őskori telep megbolygatott földjéből származtak.

7. Eger – Szépasszony-völgy (1898. december 16., december 23., 1899. január 10–23.)

Bartalosnak ezt az ásatását illetve a régészeti feltárás során előkerült leleteket nagy publicitás kísérte. Az egri lapok folyamatosan beszámoltak az ásatások eredményeiről. 1898. december 16-án a várostól nyugatra lévő Hajdúhegy Szépasszony-völgy felé eső oldalán, dr. Turcsányi Gyula földjén, szőlő újratelepítés földmunkálatai során honfoglalás kori temetkezés nyomaira bukkantak. A tulajdonos hívására Bartalos a megbolygatott sírokból összeszedi a szórványleleteket (lócsontokat, kengyeleket, zablákat), majd feltár két sírt. Az egyik melléklet nélküli, a másik egy fegyveres férfi sírja lócsontokkal: az innen előkerült legfontosabb lelet I. Romanos és fiai, Christophoros és X. Constantinos (928–944) átfúrt pénze. 1898. december 23-án Éliássy Ferenc szőlőjében szedi össze Bartalos a szórványleleteket (3 kengyelt, zablát, csatot, cserépedényt), köztük egy öntött, ezüstözött bronzból készült életfa előtt álló mitikus állatalakot ábrázoló, áttört hajfonatkorongot (ennek párja nem került Bartaloshoz), majd itt is feltárt egy sírt, amelyben a csontváz felhúzott térdekkel feküdt. 1899 január 10–23. Barna István szőlőjében 4–8 munkással dolgozva 33 sírt tár fel. A temetőrészlet térképét két katona-mérnökkel felméreti, a sírok némelyikét pedig – először a temetőfeltárások történetében – fényképen is megörökítteti! A sírok nagy része melléklet nélküli volt, de a közösség gazdagabb tagjai lovas illetve lószerszámos temetésben részesültek. A 26. számú női sír leletgazdagságával kitűnik a többi közül: ebből hajkarikák, ezüst és bronz karperec, egy karneolköves hólyagos aranygyűrű, egy gyöngy, a lábaktól egy agyagedény, valamint egy fülkanál kerülnek elő. Az öntött, áttört, kéttagú pipereeszköz egy pávasárkányt (szenmurv) ábrázol, amely előtt egy palmettacsokor látható. A szaltovói műveltséghez kapcsolható lelet a honfoglalás kori emlékanyagban mind a mai napig ritkaságnak számít.

Az Egri Híradó január 21-i számában közli az előkerült régészeti leletek listáját: *„2 kardot, 4 nyílhegyet, 3 dárdavéget, 1 kést, 3 csattot, 14 kengyelvasat, 6 zablát, 1 szíjrozettát, 2 fülbevalót, 1 glárist, mely 12 csigahéjból van összefűzve, 2 karperecet, egy bizanti ezüstpénzt és 40 tetemet."* Ugyanitt arról értesülhetünk, hogy a régészeti leleteket azon frissiben ki is állították Szolcsányi Gyula könyvkereskedésének kirakatában. *„Az értékes dolgokat naphosszat tömegesen szemlélgetik."*[180]

179 BARTALOS Gyula 1899/3. 359.

180 Egri Híradó 1899. 6. sz.

Budapest 1899
3/I

Főtisztelendő Ur,

Nemokozhatott volna nekem nagyobb öröm-
met mint az érdekes leletről szóló
hírével! Adjon az ég sok ily érdekes
leletet és Főtisztelendőségednek hozzá
állandó jó egészséget és munkakedvet,
melyre a tudománynak nagy szüksége
van.

Az érem fele Sabatier szerint (XLVI t. 14. sz.)
valószínűleg így egészítendő ki.

+ROMANC'	Romanos sebastos
XPISTOFOR'	Kristoforos
CE·CONSZAN'	sebastos Konstantinos
EN XWEYSE	en Christosusebeis
b'bASIL'R'	basilei romaion

Tehát ennek a három fejedelemnek Romanos,
Christophoros és Konstantinos együttural-
kodása korában lelethezhetett az ezüst-
érem 926 és 944. között. Romanos az I.

6. kép. Hampel József 1899. január 3-án, Budapesten kelt levele Bartaloshoz. Első oldal. (DIVM Fotóadattár 20929.)

ax apa, a majik kettő két fia,
A hátló olvalon hármas lépcsőn álló kereszt
s körülötte IHSYS XRISTYS NICA
olvasható. Jesus Christus nika
Hogyha a tárgyak kényes volta meg-
türi a szállitást, akkor kérem küldje
el azokat gondosan becsomagolva;
szivesen megigérem, hogy azonnal
kipzoltatom és kellő időben küldöm
a duczok bugomatait arra, hogy
még megirhassa hozzá a czikkét
az Arch. Ert. számára, melyet
Februariusban kiadunk
Egy datált honfoglalás kr. elő-
forduláss oly tudományos tény,
melyet illik mennél előbb közzé-
tenni. Gratulálok melegen és kivá-
nok czután ily jelereket
Őszinte régi hive
Hampel József

7. kép. Hampel József 1899. január 3-án, Budapesten kelt levele Bartaloshoz. Második oldal. (DIVM Fotóadattár 20930.)

Bartalos először egy rövid híradásban, majd egy hosszabb tanulmányban számol be az Archaeologiai Értesítő lapjain ásatássorozata eredményéről.[181] Ezt követően *Hampel József* többször is foglalkozik a lelőhellyel. A *Pauler Gyula* és *Szilágyi Sándor* által szerkesztett *A magyar honfoglalás kútfői* című kötetben, *A honfoglalási kor hazai emlékei* fejezetben részletesen ismerteti a leleteket.[182] *Nagy Árpád* az Egri Múzeum Évkönyvében alapos elemzését adja a X. századi temetőnek, ismerteti a sírokat és a teljes leletanyagot, valamint bemutatja a temető addigi értékeléseit. 1969–1970-ben hitelesítő ásatást is végzett a helyszínen.[183]

A Bartalos által feltárt szépasszony-völgyi temető Heves megye máig legjelentősebb X. századi lelőhelye. A férfisírokból ugyan hiányoznak a méltóságjelvények, de az íjászfelszerelések, a szablyák és a szórvány nyílhegyek fegyveresek sírjára utalnak. A leletek alapján a honfoglalók első generációjának tagjai, a honfoglalást biztosító katonáskodó középréteg fegyveres férfiai és családtagjai temetkeztek itt, szolgáltató népük kíséretében. E nagycsaládi szervezet temetőjének használata a X. század első éveitől az utolsó harmadának kezdetéig valószínűsíthető, hiányoznak ugyanis a század utolsó harmadában tömegesen megjelenő, jellegzetes ékszertípusok. (A város szélein feltárt X. századi temetők száma a hetvenes években egy jelentős sírszámú temetővel bővült. Az egri vár Setét-kapuja mellett feltárt Árpád-kori temetőrész már a X. század utolsó harmadát képviseli[184] és Eger településtörténetének egy újabb fejezetét nyitja meg.)

A szépasszony-völgyi temető feltárásának befejeztével Bartalos régészeti gyűjteményének egy részét – Hampel kérésére – Budapestre szállíttatta, hogy egy kiállítás keretében a szakemberek számára bemutassa, valamint a későbbi publikációk részére a leleteket lerajzoltassa. A fővárosba küldött – zömében – honfoglalás kori tárgyak listáját az Egri Híradó január 28-i száma közölte le[185]: *„Nem lesz talán érdektelen, ha itt felsoroljuk ama tárgyakat, miket dr. Bartalos Gyula legközelebb Budapestre szállít. Ezek a következők: 15 db kengyel vasból, 4 kardpenge, 3 késpenge, 7 zabla, 1 törött rézzabla karika, 1 kezdetleges vassarkantyú darab, 2 szárnyas nyíl, 4 kétágú nyíl, 10 dárdaalakú nyíl, 7 nyíltöredék, 1 buzogányfej, 1 nyílméregtartó, 6 dárda, 6 lándzsa, 1 hajlított kés, 2 csákány, 2 vasbalta, 1 kőfokos, 1 láncdarab, 1 vaskarika, 3 lószerszámhoz való, 3 egy eszköznek darabjai, 3 vascsatt, 4 rézcsatt, 3 külön vasdarabok, 2 ezüstkarperec, 6 rézkarperec, 1 kígyófejes karperec, 1 fülönfüggő csigával, 5 fülönfüggő, 5 fejdísz, 1 rézgomb, 1 csontgomb, 14 csigakaláris, 16 agyagkaláris, 1 kőkaláris, 5 krétabetéttel ékesített*

181 BARTALOS Gyula 1899/2.; 1899/3.

182 HAMPEL József 1900. 572–580.

183 NAGY Árpád 1969. 69–100.; 1970. 57. Mint azt a 7. számú jegyzetből megtudjuk, a sírleírásoknál Bartalos publikációi mellett eredeti térképének feljegyzéseit, és naplószerű jegyzeteit használta fel, melyek az egri Főegyházmegyei Könyvtárból IVÁNYI Sándor segítségével jutottak NAGY Árpádhoz. Sajnos a Bartalos hagyaték ezen részei nem jutottak vissza a Főegyházmegyei Könyvtárba. Az eltünt Bartalos-kéziratokat szerencsére lefényképezték, s a reprodukciók negatívjai a Dobó István Vármúzeum fotóadattárában 20914–21019. jelzetek alatt megtalálhatók. Ezúton mondok köszönetet NÉMETH Péternek, aki 1996. március 7-én kelt levelében felhívta a figyelmem arra, hogy a kéziratokról fotómásolatok készültek, és SZABÓ J. Józsefnek, aki arról értesített, hogy a negatívok a Dobó István Vármúzeum fotóadattárban találhatók meg.

184 KOZÁK Károly 1980.; 1981.

185 Egri Híradó 1899. 8. sz.

kláris, 1 arany fülönfüggő, 1 aranyszív, 1 aranygyűrű, 5 szíjvégek alsó része, 1 szíjvég felsőrészének külső tagja, 1 szívalakú rézdarab, 1 kivágott gömbölyű rézlemez, vaseszközök töredékei, övnek vasdarabjai, karikán lógó bronzfüggő, I. Román és fiainak, Cristofornak és VIII. Constantin emlékpénzének csonka darabja, 7 db keleti pénz vidékünk különböző helységeiről, szívalakú kőamulette, 2 pecsétgyűrű, sírbantalált szénmaradványok.

Magyar telepeken talált őskori edények: korongon készült fületlen kis fazék, egy csupor fele, a fentiekhez hasonló csupor Pásztóról, 1 tál, kis fazék, dúccal ellátott fazék, s-füllel ellátott félcsupor, az előbbi Mocsolyán, az utóbbi a dósai Kápolnahalmon találtatott, csipkézett és keresztvonásokkal díszített kis csupor, korongon készült kétfülű fazék, három dudorral ellátott füles edény, kézzel készített kis tál, féltégely, játékbögre, lovas vitéz sírjában talált cserép darabok Novajról, négy fazéknak a darabja a borsodi várból, egy fedőnek a teteje, három agancsdarab, egyike kalapáccsá fúrva, szarvas koponya két aganccsal, szarvas koponya, búzatörőkő, bölényszaru, fadarabkák, gerendadarab a borsodi várból."

* * *

Végezetül hadd idézzek néhány mondatot Breznay Imrének az Egri Népújságban – Bartalos halála után négy nappal – 1923 december 28-án megjelent nekrológjából:

„Bartalos Gyula feje és nesztora az egri szellemi triumvirátusnak, amely állott Bartalos Gyulából, Kandra Kabosból és Türk Frigyesből. A leggyöngébb testi szervezetű Bartalos több évvel túlélte társait, míg a legépebbnek mutatkozó Kandra, mint első hagyta el barátait. Bartalos a bölcs Solon által megjelölt hetven éves emberi korhatárt majdnem három lusztrummal haladta túl, aki pedig évtizedekkel korábban szeme világát is alig tudta megmenteni, a mindent majd meggyógyító jóságos természet kegyes segítségével.

Mindhárom férfiú egyéb tudományok mellett főleg az archaeologiában kereste lelki gyönyörűségét, amelyhez a mythos kutatása is tartozik. Közülük a mithológiában jeles művével, főleg Kandra Kabos tündökölt, amely művéhez különben két társa is segítséget nyújtott.

Barátságuk, az anyagiakat nem hajhászó, nem ebbe a világba való volt, hogy ezt a mai hitvány, durva kor meg sem tudta érteni és ezt a tüneményes, nobilis, bensőséges barátságot rút rágalmakkal akarta kikezdeni; de hát ők, a klasszikus férfiak, azt tartották: nec alta, nec porfunda nos horrent...

Bartalos Gyula, ez az igazi jó magyar ember, a legnehezebb papi teendőket is a legnagyobb buzgalommal teljesítő, kiválóan jó pap, hangyaszorgalmú vérbeli tudós, az egész országon át fáradságot nem ismerő, fürkészve, lábon járó kutató archaeologus volt. A már ifjú kora óta gyönge szervezetű, mondhatnám beteges ember, bizonyára a szabad természetnek köszönheti ily körülmények között is egyházmegyéjének nesztori – hogy úgy mondjam – tiszteletre méltó nagy méltóságát.

Azért helyes, és útmutatóul szolgálhat az a tétel, hogy jó a természetet szeretni, mert azt feltaláljuk és csakis ezt találjuk fel a balszerencse és minden bajnak napjaiban..."

IRODALOM

Rövidítések

Adatok	Adatok az Egri Egyházmegye történelméhez
Agria	Az Egri Dobó István Vármúzeum Évkönyve
AÉ	Archaeologiai Értesítő
DIVM	Dobó István Vármúzeum, Eger
EEK	Egri Egyházmegyei Közlöny
EFL. PBI.	Egri Főegyházmegyei Levéltár Personalia Bartalos Iulii (Bartalos személyi fondjában lévő, eredeti iktatószámokkal ellátott iratanyag)
EFL. PBI.	PM.Bartalos Gyula Pro memoria című kézirata (EFL. PBI. 1488/1918.)
EFKEgri	Főegyházmegyei Könyvtár
EH	Egri Híradó
EMÉ	Az Egri Múzeum Évkönyve
Fol.Hung.	Az Országos Széchenyi Könyvtár Kézirattárában található Bartalos naplók jelzete
HML	Heves Megyei Levéltár
HOMÉ	A Herman Ottó Múzeum Évkönyve
OSZK. Kt.	Országos Széchenyi Könyvtár Kézirattár
Rég Füz	Régészeti Füzetek, Budapest
VBM	Vak Bottyán Múzeum, Vác

BARÁZ Csaba – MIHÁLY Péter

1995–1996. A Heves és Borsod-Abaúj-Zemplén megyei kaptárkő topográfia újabb eredményei és a fülkék rendeltetésének vizsgálata. Agria XXXI–XXXII. 63–105.

BALÁS Vilmos

1961. Az alföldi hosszanti földsáncok. Rég Füz II. 9. 134–135.

BÓNA István

1972. Jászdózsa – Kápolnahalom. Rég Füz I. 25. 70–71.

1995. Az Árpádok korai várairól. Debrecen

DÉNES József

1985. Árpád-kori várak a Mátra déli oldalán. Agria XXI. 77–92.

1989. A Mátra hegység Árpád-kori várai. Castrum Bene I. 42–55.

DÉNES József – NOVÁKI Gyula

1995. Őskori várak a Mátrában. Mátrai Tanulmányok 7–28.

ÉBER László

1898. Magyarhoni kora renaissance emlékek a Nemzeti Múzeumban. AÉ 196–214.

FEHÉR Géza

1931. A bolgár-török műveltség emlékei és magyar őstörténeti vonatkozásaik. Archaeologia Hungarica VII. Budapest

FEKETE Zsigmond

1882. Magyarország vizei múltjának és vízépítkezésének története a magyarok beköltözéséig. Budapest

FISCHL Klára

1995. Előzetes jelentés a Csörsz-árok kutatásáról Csincsén. Somogyi Múzeumok Közleményei 11. 33–46.

GARAM Éva – PATAY Pál – SOPRONI Sándor

1983. SarmatischesWallsystem im Karpatenbecken. Rég Füz II. 23.

GÁDOR Judit
1985. A sály-latori nemzetségfői központ kutatása. In: Középkori régészetünk újabb eredményei és időszerű feladatai. Szerk. Fodor István – Selmeczi László. Budapest 115–125.
GYÖRFFY György
1966. Az Árpád-kori Magyarország történeti földrajza I. Budapest
HARMATTA János
1960. Adatok az avar hring kérdéshez. AÉ 63–64.
HAMPEL József
1890. Az ősi földvárak, árkok és töltések. AÉ 445–446.
1896.A nemzeti múzeumi régiségtár gyarapodása az 1895. év negyedik negyedében. AÉ 177–187.
1898. A magyar nemzeti múzeumi régiségtár gyarapodása az 1898. évi első negyedben. AÉ 277–279.
1900. A honfoglalási kor hazai emlékei. In: A magyar honfoglalás kútfői. Szerk. Pauler Gyula – Szilágyi Sándor. Budapest 507–830.
JÓSA András
1897/1. Szabolcs vezér földvára. Nyírvidék 17. sz.
1897/2. Szabolcs vára. Nyírvidék 37. sz.
1914. Honfoglaláskori emlékek Szabolcsban. AÉ 169–184.
KANDRA Kabos
1885. Az Örs (Eurs-ur) nemzetség és a kácsi apátság. In: Adatok az egri egyházmegye történelméhez I. Szerk. Kandra Kabos. Eger 152–156.
KERTAY Viktor
1903. Az egri Lyceum VIII. Lakói. Egri Híradó 90. sz.
KISS Péter
1986. Gyűjtemények és múzeumok Egerben 1951-ig I. Agria XXII. 165–187.
1989–1990. Gyűjtemények és múzeumok Egerben 1951-ig IV. Agria XXV–XXVI. 691–712.
KOVÁCS Béla
1969. Kabarok és palócok. Adatok a Palócföld IX–XI. századi településtörténetéhez. EMÉ VII. 159–175.
1974. A gyöngyöspatai vár ásatásai. AÉ 1974. 235–243.
KOZÁK Károly
1981. Az egri vár Árpád-kori temetőjének feltárása II. Agria XVIII. 5–46.
KRISTÓ Gyula
1976. Szempontok korai helyneveink történeti tipológiájához. Acta Universitatis Szegediensis de Attila József nominatae. Acta Historica 55. Szeged
1995. A magyar állam megszületése. Szeged
LŐRINCZY Gábor (szerk.)
1993. Az Alföld a 9. században. Szeged
LOSONCZY István
1902. Reflexiók a borsodo krónikákra. Miskolci Napló 2. 164.
MESTERHÁZY Károly
1986. Az Örsur nemzetség Váralja faluja. In: Falvak, mezővárosok az Alföldön. Szerk. Novák László – Selmeczi László. Nagykőrös 85–104.
1989–1990. A felső-tisza-vidéki ötvösműhely és a honfoglalás kori emlékek időrendje. Agria XXV–XXVI. 235–274.
1994 Avarok, szlávok, magyarok a Bükk-hegységben. Századok 861–876.

MIHÁLY Péter
1975. A Pest megyei kaptárkövek topográfiája. Studia Comitatensia 3. 31–60.
1976. A Heves megyei kaptárkövek topográfiája. EMÉ XIV. 245–292.
1979. A Borsod-Abaúj-Zemplén megyei kaptárkövek topográfiája. HOMÉ XVII–XVIII. 33–86.
MOLNÁR Géza
1991. Az ártéri gazdálkodás III. Országépítő 4. sz. 30–38.
NAGY Árpád
1969. Az Eger – Szépasszony-völgyi X. századi temető. EMÉ VI. 69–88.
1970. Eger – Szépasszonyvölgy. Rég Füz I. 23. 77.
NÉMETH Péter
1973. Előzetes jelentés a szabolcsi Árpád-kori megyeszékhely régészeti kutatásának első három esztendejéről 1969–1971. AÉ 167–179.
NOVÁKI Gyula
1993. A borsodi földvár sánca. HOMÉ XXX–XXXI. 125–145.
NOVÁKI Gyula – SÁNDORFI György
1992. A történeti Borsod megye várai. Budapest – Miskolc
NYÍRI Dániel
1927. A borsodi vár hadtörténeti jelentősége. Történelmi és Régészeti Közlemények 2. Miskolc
PÁSZTOR József
1933. Heves megye várai. Gyöngyös
PESTY Frigyes
1988. Borsod vármegye leírása 1864-ben. Documentatio Borsodiensis V. Szerk. Tóth Péter. Miskolc
RÓMER Flóris
1870. Római sánczok. AÉ 80–81.
SELMECZI László
1981. A négyszállási jász temető. Communicationes Archaeologicae Hungariae 165–177.
SZABÓ János Győző
1969. Heves megye régészeti emlékei 2. In: Heves megye műemlékei I. Szerk. Dercsényi Dezső – Voit Pál. Budapest 41–63.
SZÁNTAI Lajos
1993. A magyarok eredetének mitológiai értelmezése. Őshagyomány 13. 26–42.
SZENDREI János
1891. Az Országos Régészeti és Embertani Társulat üléséről. AÉ 88.
1892. Múzeumok, társulatok. Beszámoló Bartalos Gyula és Kandra Kabos kiséretében tett tanulmányútról. AÉ 368–370.
1896. A magyar hadtörténelmi emlékek az ezredéves országos kiállításon. Budapest
1898. Az Országos Régészeti és Embertani Társulat f. év december 28-i üléséről. AÉ 50.
SZŐKE Béla
1960. Az avarok hringje. AÉ 61–63.
SZMRECSÁNYI Miklós
1931. Az egri érseki líceum múzeumának tárgymutatója 4. Eger
VÉGH Kálmán Mátyás
1901. A Csörsz Árok és ami a fejénél van 2. Egri Egyházmegyei Közlöny 15. sz. 127–130.
WOLF Mária
1987–1989. Előzetes jelentés a borsodi földvár ásatásáról (1987–1990). A Nyíregyházi Jósa András Múzeum Évkönyve 30–32. 393–442.
1996. Földvárak. In: A Honfoglaló Magyarság (Magyar Nemzeti Múzeum) Szerk. Fodor István. Budapest

1. melléklet
Bartalos Gyula régészeti-történeti munkássága életrajzának tükrében

		Források:
1871 – 1879.	Bartalos Gyula Olaszországban tartózkodik. (Patrónusa: Bartakovics Béla egri érsek)	
1876. május 13-án	Sikeres vizsgákat tesz egyházi és római jogból a római szemináriumban. Kéri, hogy felsőbb egyházi akadémiába léphessen.	EFL.PBI. 1917/1876
1878. decembere	Magánkihallgatáson fogadja őt XIII. Leo pápa, aki kérését –, hogy a Congregatio Consilii tanácskozó tagjává felvegyék – támogatja. Feltétele a „tudori vizsga" letétele. Ezt érseke (Samassa József) nem tartja szükségesnek, de többszöri levélváltás után megadja az engedélyt.	EFL.PBI. 50/1879. (EFL.PBI. 204/1879., EFL.PBI. 1408/1879.)
1879. július 31., augusztus 7.	Rómában *klasszikus régészetet* is hallgat. A S. Apollinare főiskolán megszerzi a doktori fokozatot.	EFL.PBI. PM. 2. EFL.PBI. 1727/1879.
1882. áprilisától	Egerben az angolkisasszonyok gyóntatója, hitelemző, szemináriumi lelkiigazgató.	EFL.PBI. 1452/1882.
1882. szeptember 9-től	Markazon lelkész.	EFL.PBI. 4926/1882.
1883. júniusától	Főszékesegyházi sekrestyeigazgató.	EFL.PBI. 4127/1883.
1884. szeptember 1-től	A líceumi elemi iskolák hitoktatója.	EFL.PBI. 3270/1884.
1885	Samassa József egri érsek elrendeli a főegyházmegye szertartáskönyvének új kiadását. Az új Egri Rituálé kiadását intéző szerkesztőbizottság három szakértőt bízott meg a tanácskozások előmunkálatainak kidolgozására: Pánthy Endre apát, kanonok elnöklete alatt Zsasskovszky József és *Bartalos Gyula* kezdi meg és végzi a több mint egy évtizedig (1898-ig) tartó alapos tanulmányokat.	EEK 1885–1892. 1898.
1885	*Eger és vidéke történetírás előtti emlékei*	Adatok I.
1886	Főleg a Mátrában tesz kirándulásokat, terepi megfigyeléseket. Barátja, Kandra Kabos főlevéltáros lesz.	Fol.Hung. 2446.
1887	Autopszia a Bükkben: Felsőtárkány és Diósgyőr környékén, a Délkeleti-Bükkben, valamint a Bükkalján.*Felső-Tárkány* (Kézirat: EFK. Ms. 2130/1.)	Fol.Hung. 2446. *Adatok II/1–2.*
1888	Ősszel a Mátrában keresi a „hegyvidéki garádokat"	Fol.Hung. 2446.
1888	*Irányeszmék s történet-bölcseleti értekezés Szent-Erzsébet, Lelesz és Szent-Domonkos határnevei*	*Adatok II/4. Adatok II/4*
1888. december 22-től	Főszékesegyházi gyóntató.	EH 1909. 32. sz.
1889	Megkezdi az Egri Egyházmegyei Közlönyben az Egri Rituálé átdolgozásával kapcsolatos tanulmányainak közlését: *A rituále nyelvének kérdéséről (2 részben), Absolutio ab Haeresi (2 részben), A rituále átdolgozásának szem előtt tartandó alapelv második jegye (5 részben)*	*EEK 1889. 14., 15., 16., 17., 20., 21., 22., 23., 24. számok*

1889	A Bükk erődítéseinek kombinációján dolgozik, főleg a Keleti-Bükköt járja be.	Fol.Hung. 2446.
1890	Autopszia a Bükk és a Mátra vidékén.	Fol.Hung. 2446.
1890. augusztus 15.	A Magyarországi Kárpát Egyesület Mátra Osztálya közgyűlésén, Benén *„A hun-avar védekezési rendszer – tekintettel a Mátrára"* címmel tart előadást.	A Mátra 1891. 6. sz.
1890. augusztus 26.	*A hun-avar gátak, csörszárkok és gyűrűvárak vidékünkön*	*Eger 1890. 34. sz.*
1890	Hampel József „Az ősi földvárak, árkok és töltések címmel Bartalos tanulmányát méltatja az Archaeologiai Értesítőben.	AÉ 1890. 445–446.
1890. december 23.	*Gondolatok Eger ősemlékei felett*	*Eger 1890. 51. sz.*
1890	Az Egri Egyházmegyei Közlönyben az Egri Rituálé új kiadásának előkészítésével kapcsolatos tanulmányai jelennek meg: *A római iskolázás egyházmegyénkben* (6 részes sorozat) *A rituálé átdolgozásának szem előtt tartandó Alapelvnek harmadik jegye* (4 rész), *A rituálé átdolgozásában az Alapelv negyedik jegye* (4 rész), *Egy kis kitérés* (Polémia Zsasskovszkyval 2 részben), *Milyen szándékkal és joghatósággal alapíttattak a congregatiók?*	*EEK 1890. 3., 4., 5., 6., 7., 8., 9., 10., 11., 12., 13., 14., 15., 16., 17., 18. számok*
1891. január 11.	*Bartalos levele Hampelhez (1.).* Megköszöni Hampelnek az előadásáról írt méltatást. Ez a levél képezi kezdetét a két férfi levelezésének, személyes kapcsolatának, barátságának. Hampel József 1913-ban bekövetkezett haláláig sűrűn leveleztek és többször is találkoztak. Hampel József tanácsaival segítette Bartalos régészeti kutatásait. (Sajnos levelezésük töredékesen maradt fenn.)	OSZK.Kt. Fond VIII. 2435/1.
1891. január 26.	*Bartalos levele Hampelhez (2.).* A kaptárkövekről és a Léleklyuk-barlangról.	OSZK.Kt. Fond VIII. 2435/2.
1891. január 27.	Az Országos Régészeti és Embertani Társulat ülésén felolvassák kaptárkövekről írt értekezését. Ezt követően beválasztják a társulat rendes tagjainak sorába. (Ajánlója: Kandra Kabos)	EFK. Ms. 2130/11.AÉ 1891. 286.
1891	*Egervidéki „kaptár-kövek" és barlangok*	*AÉ 1891. 136–141.*
1891	Hampel József: Az egervidéki kaptárkövekről	AÉ 1891. 286.
1891. március 9.	*Czobor Béla levele Bartaloshoz.* A Szmrecsányi Pálnak küldött zománcképekkel díszített Ipolyi-féle kehelyről. Küldi az Ipolyi temetésén mondott emlékbeszédének egy példányát.	DIVM Fotóadattár 20960–20961.
1891. június 2., 9.	*Sétáljunk ki az Egedre 1–2. rész*	*Eger 1891. 22., 23. sz.*
1891. július 6-án	A városháza nagytermében megalakult a Magyarországi Kárpát Egyesület egri Bükk Osztálya. Bartalos is tevékenyen részt vesz az egri turista egylet szervezésében; beválasztják a Kandra elnökletével fémjelzett régészet-történelmi alosztály bizottságába.	Eger 1891. 28. sz.

1891.	*Régészeti kirándulás a tárkányi Várhegyre 1-2. rész*	*Eger 1891. 30-31. sz.*
1891 őszén	A Bükkben, Felvidéken, Szádelő környékén utazások.	Fol.Hung. 2446.
1891	A rituálé előkészítésével kapcsolatos munkálatok tovább folynak, e tárgyban több tanulmánya jelenik meg az Egri Egyházmegyei Közlönyben: *Új Rituálénk külalakjára vonatkozó indítványok, Új Rituálénk kidolgozásának módja.*	*EEK 1891. 11., 12., 13., 14., 15., 16., 17., 19. számok*
1892. augusztus 25–27.	Szendrei Jánossal és Kandra Kabossal a Bükkalján és a Tarna völgyében tesznek három napos tanulmányutat, amiről az Eger című hetilap is tudósít. Szendrei János beszámolója az Archaeologiai Értesítőben jelenik meg.	Eger 1892. 35. sz. AÉ 1892. 368–370.
1892	A rituálé előkészítésével kapcsolatos két fontos kérdést tárgyal az Egri Egyházmegyei Közlöny hasábjain: *Megmaradhat-e Rituálénkban a 12. lapon olvasható „Salva praxi in Dioecesi Agriensis recepta" eltérés?, Köztörvény-e a Rituale Romanorum? És mennyiben kell azt zsinórmértékül venni?, Megvannak-e a Rituale Romanorumban a köztörvény belső kellékei?, Miképpen nyilatkozik a törvényértelmezés a Római Rituálé tekintélyéről?*	*EEK 1892.*
1892	Megjelenik Zasskovszky Józseffel közösen írt könyvük: *Az egri rituálé kérdései.* (Érseki Lyceumi Nyomda)	
1892 őszén	Autopszia a Bükkben és Gömörben	Fol.Hung. 2446.
1892. december elején	Megérkezik lakására a diósgyőri dombormű. A reneszánsz kori márvány kőfaragvány eredetileg a pálosok Krisztus testéről elnevezett – 1526-ban elpusztult – diósgyőri templomában volt. A dombormű közepén a Madonna látható, ölében a kisded Jézussal, mellette két női szent.	DIVM Fotóadattár 20940–20944. AÉ 1898. 205–214.
1892. december 18.	„Régészeti ebéd" Bartalos vendégei: Michalek Manó, Kállay László, Kállay Árpád, Kandra Kabos, Kapácsi Dezső, Türk Frigyes, Manglitsz, Kontra Vazul, Tóth Gyula.	DIVM Fotóadattár 20 940–20944.
1893	*Az egri rituálé vitás kérdéseinek részletes tárgyalása*	*EEK 1893. 3. sz.*
1893	A Gömörben, a Sajó mentén és a Jászságban végez terepi kutatásokat, ásatásokat.	Fol.Hung. 2446.
1893. szeptember 27–28.	Ásatás: Jászdózsa – Kápolna-halom. (Első feltárás.) Jelölve a Hild-féle felmérésen:	Fol.Hung.2446.390–399 AÉ 1896. 179–180. EEK 1893. 20 23. sz.
1893. október 21.	*Novák Márton levele Bartaloshoz.* Beszámol a Füzesabony melletti halom próbaásatásának eredményéről.	DIVM Fotóadattár 20936-20939.
1893. november 9–10.	Ásatás: Tard – Tatár-domb. (A régészeti kutatást – a közeledő milleneum alkalmából – a kereskedelemügyi minisztérium támogatta.)	Fol.Hung. 2446. 400–403. AÉ 1897. 185.

1893. november 18.	*A füzesabonyi csörszárkokról.* (Válasz Nováki Márton r.k. tanító az Egri Híradó 1893. 13. számában megjelent levelére.)	*EH 1893. 15. sz.*
1893. november 25-től	Elindítja *Régészet* című rovatát az Egri Híradóban. Az 1894. július 28-ig tartó 16 részes sorozatban a *Csörsz-árkokról* és a *Régi Kemej vármegyéről* közöl értekezéseket.	*EH 1893.17., 19., 1894. 2., 29., 31., 33., 35., 37., 39., 41., 47., 53., 55. 56., 58., 61. sz.*
1894	Bükkalja (különösen Szomolya és környéke), Füzesabony, Kerecsend vidéke, az Alföld és Szabolcs kutatásainak színhelye.	Fol.Hung. 2446.
1894. október 16., 20., 21.	*Heves vármegye régi tartozása* címmel három részes cikksorozatot ír Aba Sámuelről az Egri Híradóban.	*EH 1894. 84., 85., 87. számok*
1894. november 10–13.	Foltin János: Hol halt meg Aba Sámuel magyar király? címmel két részes írással folytatja a Bartalos által felvetett gondolatokat.	EH 1894. 91., 92. sz.
1984. november 22–23.	Ásatás: a szabolcsi földvárban. Jósa Andrással közösen elvégzik az első szakszerű sáncátvágást.	Fol.Hung.2446.427–430. Nyírvidék1897.17.,37.sz. AÉ 1914. 169–171.
1894	Az Egri Egyházmegyei Közlönyben a nemzeti szempontú történetírásról értekezik. Három részes tanulmánysorozatára éles kirohanással replikál Giesswein Sándor a Magyar Állam oldalain. Bartalos a megszólításokra a Közlönyben reflektál.	EEK 1894. 14., 15., 16., 17., 19. számok (Magyar Állam 184., 210. sz.)
1895. szeptember 26–30.	Ásatás: Jászdózsa – Kápolna-halmon. Második régészeti feltárás Semayer Vilibálddal. Az ásatás helyrajzát Hild Viktor készítette el szeptember 29-én.	HML T 170.
1895. október 9.	*Bartalos levele Hampelhez (3.).* A jászdózsai második (Semayer Vilibálddal és Hild Viktorral folytatott) ásatásáról ír. Az ekkor talált leleteket – az elsőből származó 16 darabbal kiegészítve – küldi a Nemzeti Múzeumba.	OSZK.Kt. Levelestár
1895. október 12.	*Hampel levele Bartaloshoz (1.)* Megköszöni a küldeményt, különösen a három csontlemezkét, melyeken a honfoglalók művészetére jellemző ornamentuka van. (A három töredékes csontlemez rajzát Hampel a Honfoglalási kor hazai emlékei c. munkájában közli: CIV. tábla. k) 1-3.	DIVM. Fotóadattár 20933-20935. Hampel J. 1900. 734., 740.
1895	Újból felkeresi a Kis-Bükköt, a Tisza mentét, majd Nógrád és Felvidék terepein kutat.	Fol.Hung 2446.
1895	Szendrei János szerkesztésében megjelenő A magyar hadtörténelmi emlékek az ezredéves országos kiállításon című munka 15 tárgyat mutat be írásban és képben abból az 51-ből, amit Bartalos a kiállításra küldött.	Szendrei J. 1896.

1896	A Mátrában és a Tátrában kutatja a védelmi vonalakat, valamint a Szepesi-erdőben, Menedékkő (Lapis refugii - ma: Klastorisko-fennsík) területén.	Fol.Hung. 2446.
1896. március 7.	*A millenium és Eger városa*	*EH 1896. 19. sz.*
1896	Az Archaeologiai Értesítőben Hampel József a jászdózsai ásatás leleteit ismerteti, Halaváts Gyula pedig a Budapest környéki kaptárkövekről tudósít.	AÉ 1896. 179-180. AÉ 1896. 446-447.
1896. őszén	Ásatás: a borsodi földvárban.	Fol.Hung. 2446. 762-765. AÉ 1899. 359.
1896. december 17.	Az egri Egyházmegyei Irodalmi Egyesület közgyűlésén előadás formában terjesztette elő indítványát, amiben „ősi honvédelmünk emlékszerű maradványainak kivált az Eger vidékén elnyúló Csörszárkok és Ördög-gátak tanulmányának" pártolására hívta fel a jelenlévőket.	EH 1896. 101. sz.
1897	A Pilisben, Kisalföldön, Pozsony környékén, Burgenland területén és a Zemplénben nyomoz a védelmi vonalak után.	Fol.Hung. 2446.
1897. július 27.	*Hun-avar győrvár sáncvonalak a budapesti határban*	*EH 1897. 60. sz.*
1897. őszén	Ásatás: A novaji Halomnál, a földvárban 3 napig ásatott.	AÉ 1899. 359.
1897. december 28.	Előadást tart az Országos Régészeti és Embertani Társulat ülésén Az „avar sáncok" maradványairól a „Csörsz" és „Ördög" árkokban címmel. Hozzászól Nagy Géza, Hampel József és Halaváts Gyula.	AÉ 1898. 50 .Fol.Hung. 2531. 179-308. folio lap
1897	Megjelenik Kandra Kabos Magyar mythologiája, amelyhez Türk Frigyes mellett Bartalos is jelentős segítséget nyújtott. Különösen a Szent helyek. Az istentisztelet szentélyei című fejezet megírásához.	
1898. január 1.	Az Egri Híradó értesítést közöl Bartalos az ORET ülésén elhangzott előadásáról.	EH 1898. 1. sz.
1898. február 26.	Bartalos levele Hampelhez (4.). Az őskori sáncok kutatásához kér támogatást. Tanulmányának bemutatását májusra kéri. Felajánlja kedves, reneszánsz domborművét.	OSZK.Kt. Fond VIII. 2435/3.
1898. március 1.	Hampel levele Bartaloshoz (2.). Bartalos őskori sáncokra irányuló tanulmányát támogatja. A reneszánsz domborművű átvételéről intézkedett, az értékes ajándékot köszöni.	OSZK.Kt. Levelestár
1898. március 10.	Hampel levele Bartaloshoz (3.). Bemutatja Molnár Viktort, aki a domborművet átveszi és Budapestre szállítja.	OSZK.Kt. Levelestár
1898. május 3.	Hampel levele Bartaloshoz (4.). Kéri Bartalost, hogy adjon le neki, illetve Fraknói Vilmosnak egy rövid, de megindokolt tervezetet kutatásairól.	OSZK.Kt. Levelestár

1898. május 10.	*Bartalos levele Hampelhez* (5.). Tanulmánya ügyében kér útmutatást, a kért anyagi támogatás terén pedig közbenjárást.	OSZK.Kt. Fond VIII. 2435/4.
1898. május 15.	*Hampel levele Bartaloshoz (5.).* Tanáccsal szolgál az előterjesztés megfogalmazásával kapcsolatban.	OSZK.Kt. Levelestár
1898. május	A Nemzeti Múzeum Főfelügyelőségének intéző tagjai előtt értekezik.	
1898. június 9.	Szalay Imre a Múzeumok és Könyvtárak Országos Főfelügyelőségének főigazgató helyettese levelet intéz Samassa József egri érsekhez, amelyben Bartalos kutatásaihoz kér engedélyt.	EFL.PBI. 2900/1898.
1898. június 12.	Bartalos levele Samassa József érsekhez.	EFL.PBI. 2900/1898.
1898. június 26.	*Hampel levele Bartaloshoz (6.).* Debrecenből Tiszafüred érintésével Egerbe kíván látogatni s kéri Bartalost tegye lehetővé számára az érseki líceumi régiségtár megtekintését.	OSZK.Kt. Levelestár
1898. június 27.	Hampel meglátogatja Bartalost Egerben. Megtekinti Bartalos régészeti gyűjteményért és a Líceum régiségtárát.	
1898. július 7.	*Hampel levele Bartaloshoz (7.).* Köszöni a szíves vendéglátást, érdeklődik az 1839-ben Tiszaszőlősön előkerült „aranyvértes vitéz" koponyája felől. Küldi a jegyzőkönyvet és a jelentést a Minisztériumba.	OSZK.Kt. Levelestár
1898. július 8.	*Bartalos levele Hampelhez (6.).* Megköszöni Hampel közbenjárását és további segítséget remél a minisztérium irányában.	OSZK.Kt. Fond VIII. 2435/5.
1898. július 9.	*Hampel levele Bartaloshoz (8.).* Megnyugtatja Bartalost: „kéznél lesz a pénz " kutatásaihoz. További felvilágosítást kér a tiszaszőlősi sírról.	OSZK.Kt. Levelestár
1898. augusztus 5.	A Vallási és Közoktatási Minisztérium 1902-ig érvényes jóváhagyásával és anyagi támogatásával tovább folytatja kutatásait.	Bartalos Gy. 1910. 8.
1898. augusztus 26-tól	Az állam költségén tervezett első tanulmányútja az Ipoly menti „gátárkokhoz".	Fol.Hung. 2447.
1898. szeptember 22-28.	Második tanulmányútja az állam költségén Menedékkőhöz és vidékére vezet.	Fol.Hung. 2447.
1898. október 10-15.	Harmadik tanulmányútja az állam költségén: Sóvári hegyek - a fintai Őrök, Kapi - Bártfa vidéke - Tarkő és vidéke - Vörösklastrom és Csorsztin környéke - Tátra - Branyiszkó és a Magyar -érchegység.	Fol.Hung 2447.
1898. október 19.	*Hampel levele Bartaloshoz (9.).* Küldjön eddigi eredményeiről előzetes jelentést a főfelügyelőségnek.	OSZK.Kt. Levelestár
1898. november 15-től	Nógrádban és Vác vidékén kutat.	Fol.Hung. 2446.
1898. november 27.	A Váci Közlöny beszámol munkálatairól.	Ilon 1987. 46.
1898. telén	*Gerecze Péter levele Bartaloshoz.* Felső-magyarországi és szepességi útjáról, a bélapátfalvi utazásról ír és megköszöni Bartalos segítségét.	DIVM Fotóadattár 20951-20954.

1898. telén	*Gerecze Péter levele Bartaloshoz.* A diósgyőri Madonna-domborműről készült fényképfelvételről ír, megköszöni Bartalos értesítését a Szomolyán elvesztett fényképkazettáról és küldi a pécsi székesegyházról írott közleményének különlenyomatát.	DIVM Fotóadattár 20955-20957.
1898. telén	*Gerecze Péter levele Bartaloshoz.* Küldi a domborműről készült fényképfelvételeket, biztosítja Bartalost arról, hogy a negatívokat átengedi Hampelnek, amenynyiben az Archae-ologiai Értesítő számára írja meg közleményét. Beszámol a bélapátfalvi apátságról, az „egri román kori oszlopfőről", a kácsi vállkőről és a feldebrői altemplomról készült fényképfelvételeiről. Ez utóbbi műemlékről a következő Archaeologiai Értesítőben meg is jelenik az írása.	DIVM Fotóadattár 20947-20950.
1898	Az Archaeologiai Értesítőben Szendrei József beszámol Bartalos előadásáról, Éber László Bartalos Nemzeti Múzeumnak ajándékozott madonnát ábrázoló márvány domborművét ismerteti, Hampel József a múzeumnak ajándékozott régészeti leleteit.	AÉ 1898. 50., 205-214., 277-278.
1898. december 16.	Ásatás: Eger – Szépasszony-völgy. Dr. Turcsányi hajdúhegyi szőlőjében.	EH 1898. 101. sz. AÉ 1899. 129-130. AÉ 353-360.
1898. december 23.	Ásatás: Éliássy Ferenc szőlőjében.	EH 1899. 4. sz. AÉ 353-360.
1899. január 3.	*Hampel levele Bartaloshoz (10.).* Az egyik sírban talált bizánci pénzről. Továbbá kéri, hogy a leleteket küldje fel a Nemzeti Múzeumba és mielőbb írja meg a cikket. (6., 7.kép)	DIVM Fotóadattár 20928-20930. AGRIA 1969. 69.
1899. január 10-23.	Ásatás: Barna István szőlőjében: 33 sírt tár fel, temetőtérképet és fényképfelvételeket készíttet a sírokról. Fennmaradtak a szépasszony-völgyi ásatásairól készült feljegyzései, valamint a bejegyzéseivel ellátott temetőtérképei.	EH 1899. 6. sz. AÉ 353-360. DIVM Fotóadattár 20987-20990.; 21018., 21019.
1899. január 20.	*Türk Frigyes levele Bartaloshoz.* A régészeti leletek kiállításáról.	DIVM Fotóadattár 21010-21011.
1899. január 21.	A honfoglalás-kori régészeti leleteket Szolcsányi Gyula könyvkereskedésének kirakatában állítják ki. Az egri polgárok öt napig tekinthették meg az alkalmi kiállítást. Az Egri Híradó leközli a régészeti leletek listáját.	EH 1899. 6. sz. EH 1902. 83. sz.
1899. január 28.	Honfoglaláskori tárgyak címmel az Egri Híradó részletesen bemutatja Bartalos fővárosba szállítandó gyűjteményének listáját. Ezek a tárgyak főleg a novaji, szabolcsi, borsodi és a szépasszony-völgyi ásatások során kerültek elő. Ezen a nap adja fel küldeményét.	EH 1899. 8. sz. DIVM Fotóadattár 21001.
1899. február 3.	*Hampel levele Bartaloshoz (11.)* A küldemény sikeresen megérkezett, köszöni a tanulmányt.	DIVM Fotóadattár 20918-20921.
1899. február 13.	*Hampel levele Bartaloshoz (12.)* Köszönettel kézhez vette a második küldeményt is. A csontokról Török Ferenc és Seemayer Vilibáld adnak szaktanácsot.	DIVM Fotóadattár 20931-20932.

1899. február	Megműtik a jobb szemét.	EFL.PBI. 582/1899.
1899.	*Honfoglaláskori leletekről*	*AÉ 1899. 129-130.*
1899.	*Honfoglaláskori s egyéb régiségleletek Egerben és vidékén*	*AÉ 1899. 353-360.*
1899. június 15.	Hatvan éves.	
1899. június 27.	*Eger látóhatára* címmel beszéde, melyet az egedi menedékház felavatása alkalmával mond, folytatásokban megjelenik az Egri Híradóban.	*EH 1899. 55., 56., 57., 58., 60., 62., 63., 64., 74.*
1899. szeptember 1.	*Hampel levele Bartaloshoz (13.)* Bartalos megjelent tanulmányáról, a felső-magyarországi „ősvédművek" térképezéséről.	DIVM Fotóadattár 20996-20998.
1899. szeptember	*A váci székesegyház és a csodás szarvas regéje* címmel részlet jelenik meg sajtó alá rendezendő kéziratából.	*EEK 1899. 16. sz.*
1899	*Eger látóhatára turistaszempontból.* Szolcsányi kiadás	
1900. április 6.	Jankovics Dezső polgármester és Türk Frigyes felkeresik Bartalost lakásán és megbeszélést folytatnak egy emlékbizottság létrehozásáról.	DIVM Fotóadattár 21003-21005.
1900. május 5.	Egerben bizottság alakul a honfoglaláskori ősök emlékhelyét kijelölendő. A bizottság elnöke Jankovics Dezső polgármester, jegyzője Türk Frigyes tanár.	EH 1900. 36. sz.
1900. május 12.	Szederkényi Nándor levelet intéz az Egri Híradó szerkesztőjéhez a honfoglalás kori sírokkal kapcsolatban.	EH 190. 38. sz.
1900. június 29.	*Hampel levele Bartaloshoz (14.).* Középkori ötvöstárgyakat kér Bartalostól.	OSZK.Kt. Levelestár
1900. július 6.	Türk Frigyes felszólalása az emlékbizottság értekezletén.	EH 1900. 60. sz.
1900. július 18.	*Hampel levele Bartaloshoz (15.).* Köszöni a kért tárgyakat.	OSZK.Kt. Levelestár
1900. szeptember 11.	Türk Frigyes levélben fényképeket kér Szolcsányi Károlytól a honfoglalás kori temető emléktáblájának októberben esedékes felavatása alkalmából tervezett emlékkönyvhöz.	DIVM Fotóadattár 21014-21016.
1900. szeptember 29.	*Hampel levele Bartaloshoz (16.)* A sírmező megjelöléséről, a leletekről készült rézmetszetekről.	DIVM Fotóadattár 20914-20917.
1900. október 24.	*Hampel levele Bartaloshoz (17.).* Kéri a fülkés sziklákat ábrázoló fényképfelvételeket, valamint az egri honfoglalás kori temető sírjainak elhelyezkedéséről készített felmérést.	OSZK.Kt. Levelestár
1900. őszén	Fényképfelvételeket készítenek Szolcsányi Károllyal Eger határában lévő kaptárkövekről, a bükki „kőgarádokról", Perlndgrund (?) fényképésszel a csörszárkokról.	Fol.Hung. 2446.
1900 szeptember 24 – november 29.	Részben saját költségén, részben állami támogatással tanulmányutat tesz Gömörben, Zemplénben, a Bakonyban és a Balaton-felvidéken.	Fol.Hung. 2448.

1900 ?	*Hampel levele Bartaloshoz (18.).* A feltárt sírok csontvázainak ügyében szakértő antropológusok fognak Bartaloshoz fordulni. A Bükk hegység „emlékszerű régiségeinek" monográfiája elkészítéséhez 500 koronát folyósítanak.	OSZK.Kt. Levelestár
1900	Hampel József A honfoglalási kor hazai emlékei (In. A magyar honfoglalás kútfői. Szerk. Pauler Gyula - Szilágyi Sándor.) című munkájában Bartalos ásatásairól és leleteiről is beszámol.	Hampel 1900. 572-580., 676., 740., 828.
1901	Az Egri Egyházmegyei Közlönyben irodalom- és művelődéstörténeti tanulmányokat ír: *A klasszikus műveltség hanyatlása és a renaissance, A keresztény műveltség újjászületésének és az olasz irodalom keletkezésének és fejlődésének átnézete (3 részben), A keresztény mysteriumok színjátéka (2 részben)*	EEK 1901. 18., 19., 20., 21., 23., 24. számok
1901. április 28.	Türk Frigyes megszólítja a Hevesvármegyei Hírlap 1901. 51. számában.	
1901. május 7-től	*Szíves válasz Türk Frigyes tanárnak.* Az Egri Híradóban egy 87 (!) részes tanulmánysorozatot indít el. A lap 1901. 37. számtól 1902. 37. számig folytatásokban közli a Bükk-vidéket bemutató régészeti-történeti-néprajzi értekezését. (Ez készülő – a Bükk vidékét bemutató – monográfiájának előzetes közlése.)	
1901. július 6.	Szederkényi Nándor „Rövid megjegyzés"-ben nehezményezi Bartalos nyelvi levezetéseit.	EH 1901. 54. sz.
1901. július 9.	Bartalos nyilatkozatban válaszol Szederkényi bírálatára.	EH 1901. 55. sz.
1901. július 13-tól	Sorozatában a nemzetségi megye és a várispánság kialakulását, a Bors nemzetséget és a Borsodi várispánságot, illetve a kibővített Borsod vármegye történetét ismerteti.	EH 1901. 56 – 76. számok
1901. július 16.	Az Egri Híradó arról tudósít, hogy Vosinszky Mór a Múzeumok és Könyvtárak Országos Főfelügyelőségének felügyelője Egerben megtekintette Bartalos régészeti gyűjteményét, majd kirándulást is tettek a város környékén, megtekintették a „Pásztor Bertalan Kasszán-féle szőlőjében a csodálatra méltó kőhalmokat" és a Kis-Egeden lévő őskori telepet.	EH 1901. 57. sz.
1901. szeptember 28-tól	Sorozatában az Örs nemzetségről, valamint Kács vidékének történeti földrajzáról értekezik.	EH 1901. 78 – 98. számok
1901. december 14 – 1902. február 1.	Sorozata a Bél-kő környékének, a Béli-medencének, az Egri-völgynek és a Tarna mentének történeti földrajzát ismerteti.	EH 1901. 100 – 1902. 9. számok
1902. február 4 – május 10.	A palócokról, a palócföldről közöl néprajzi adatokat.	EH 1902. 10 – 37. számok
1902. február 8.	Szederkényi Nándor újra „szlavizálás" vádjával illeti Bartalost.	EH 1902. 11. sz.
1902. február 11.	Bartalos hosszabb nyilatkozat formájában válaszol.	EH 1902. 37. sz.
1902. április	Megműtik a bal szemét is.	EFL.PBI. 650/1902.

1902. október 11.	Türk Frigyes levele Bartaloshoz. A honfoglalók csontjainak konzerválásáról. Továbbé az emlékhely kialakítása miatt szomorúságát fejezi ki.	DIVM Fotóadattár 21007-21009.
1902. október 14.	*Az ősök kegyelete* címmel vezércikket ír a honfoglalók csontjainak várban történő ünnepélyes elhelyezése alkalmából.	EH 1902. 82. sz.
1902. október 18.	Beszámoló a bizottság elvégzett munkájáról.	EH 1902. 83. sz.
1902. szeptember 10-től	Első útja Poprádtól a Hernádig vezet.	Fol.Hung 2449.
1902. szeptember 25-től	Második útja: Szepes – Béla – Vág-vidék.	Fol.Hung. 2449.
1902. október 21-tól	Harmadik útja: Sáros, Árva megye, Beszkidek.	Fol.Hung. 2449.
1902. november 16-tól	Negyedik útja: Zagyva völgye – Zsolna – Vág – Pozsony.	Fol.Hung. 2449.
1903. január 6.	A Bartalos – Szederkényi vita kezdete. *Megkövetem a tens, nemes vármegyét* címmel Bartalos a Magas-Tátra két tengerszemének hazánktól való elcsatolása ellen emel szót. Az esetet Magyarország integritásán esett sérelemnek tartja.	EH 1903. 3. sz.
1903. január 13.	Szederkényi Nándor éles hangnemben reagál Bartalos felszólalására.	EH 1903. 4. sz.
1903. január 17-től	*A Tengerszem visszhangja* címmel Bartalos 15 részes cikksorozatban válaszol véleményét történeti adatokkal alátámasztva.	EH 1903. 5 – 21. számok
1903. január 20.	Szederkényi Nándor: Végszó	EH 1903. 6. sz.
1903. február 11.	*Hampel levele Bartaloshoz (19.).* Az ároktői sáncátvágás tervezetéről. Elküldi Bartalosnak Vég Kálmán Mátyás ároktői plébános 1902. november 5-én a múzeum igazgatóságához intézett levelének másolatát.	OSZK.Kt. Levelestár
1903. március 14.	*Hampel levele Bartaloshoz (20.).* A gyepük dolgában írt Fraknóinak. Lerajzoltatta a csákbereki kardot és a patai sarlót.	OSZK.Kt. Levelestár
1903. április 21.	*Hampel levele Bartaloshoz (21.).* Bartalos tanulmányát sürgeti.	OSZK.Kt. Levelestár
1903. április 29.	Emlékirat az északi határgyepüknek az 1902. évi naplójegyzetéhez. Levél püspökének.	Fol.Hung. 2449.
1903. május 11.	*Hampel levele Bartaloshoz (22.).* Köszöni a térképeket, naplókat. A csákbereki ásatást sürgeti.	OSZK.Kt. Levelestár
1903. május 13.	*Hampel levele Bartaloshoz (23.).* Anyagi gondokról, a költségvetésről.	OSZK.Kt. Levelestár
1903. június 2.	*Bartalos levele Hampelhez (7.).* Sajnálkozását fejezi ki, hogy pénzhiány miatt elesik tanulmánya folytatásától.	OSZK. Kt. Fond VIII. 2435/6.
1903. június 4.	*Hampel levele Bartaloshoz (24.).* Műtárgyak hamisításáról, Hodinka Antal oklevéltári kutatásairól.	OSZK Kt. Levelestár
1903. július 24.	*Kit gyászolunk mi magyarok XIII. Leóban?*	*EH 1903. 59. sz.*
1903. augusztus 29.	Emlékezzünk régiekről. Tárca abból az alkalomból, hogy a Vallás- és Közoktatási Minisztérium a szarvaskői, siroki és kisnánai várakat a történelmi nevezetességű emlékek közé sorolta.	EH 1903. 69. sz.

1903. október 17. körül	Samassa érsekkel Rómába utazik, majd onnan Bécsbe beteg szemét megvizsgáltatni. Ezt követően Budapesten végeznek szemén újabb műtétet.	EH 1903. 95. sz.
1903. november 25.	Közel hat heti távollét után érkezik vissza Egerbe.	EH 1903. 95. sz.
1904	Csak verseket publikál.	
1904. június 22.	*Hampel levele Bartaloshoz (25.).* A küldött régészeti leletekről pár sort írjon.	OSZK.Kt. Levelestár
1904. június 24.	*Bartalos levele Hampelhez (8.).* A maklári régészeti leletekről és a Bükk délkeleti részének bronzkori leleteiről ír.	OSZK.Kt. Fond VIII. 2435/7.
1904. augusztus 29 – szeptember 13.	Utazást tesz a Garam völgyében (Detva, Garamszentbene-dek).	Fol.Hung. 2450.
1904	Kandra Kabos Bene vára a Mátrában. A Benei pogányvár című fejezet nagyban támaszkodik Bartalos kutatásaira.	Adatok III.
1905. június 3.	Nekrológ Kandra Kabosról.	EH 1905. 44. sz.
1905. július 15.	A tartománygyűlés a főkáptalan felügyelete alatt működő hiteleshelyi (országos) levéltár jegyzői állásába helyezi.	
1905. június 3.	*Hampel levele Bartaloshoz (26.).* Mély megrendülését fejezi ki közös barátjuk Kandra Kabos halála miatt.	OSZK.Kt. Levelestár
1905. július 25.	Türk Frigyes A szarvas tragédiája címmel méltatja Bartalos művét.	EH 1905. 59. sz.
1905 okt. – november	A Dunántúlon tesz utazást.	Fol.Hung. 2450.
1905. december 12.	*Hampel levele Bartaloshoz (27.).* Az archeológiai bizottság foglalkozott Bartalosnak az akadémia főtitkárához beadott kívánalmával, hogy eddigi eredményeiről az Akadémiának számot adhasson. Hampel összefoglaló értekezést kér.	OSZK.Kt. Levelestár
1906. február 24-től	*A magyar és paripája* című elbeszélő költeményét folytatásokban közli az Egri Híradó.	EH 1906. 16 – 24. számok
1906. októbere	A Dunán tesz hajóutat és a Mecsekben kirándulást.	Fol.Hung. 2450.
1906. november 24.	Az Egri Híradó híradása szerint Bartalos Szmrecsányi Lajos segédpüspökkel, Ridárcsik Imre titkárral és Halászy Cézár teológiai tanárral újból elkísérte Samassát Rómába, ahol a pápa a december 6-i konzisztóriumon átadta Samassának a bíbornoki kalapot.	EH 1906. 94. sz.
1906	*Kandra Kabos emlékezete*	
1907. február 13.	*Bartalos levele Hampelhez (9.).* Megküldi Kandra Kabosról írt könyvecskéjét. Tovább foglalkozik a gyepük kérdésével. Méltánytalannak tartja, hogy Téglás Gábor limesekről szóló tanulmányában nem utal a tőle kapott adatok forrására.	OSZK.Kt. Fond VIII. 2435/8.
1907. február 14.	*Hampel levele Bartaloshoz (28.).* Téglás Gábor limes-kutatásairól.	OSZK.Kt. Levelestár
1907. március 16.	*Eger városban temették-e el I. Imre királyt és fiát III. Lászlót?*	*EH 1907. 22. sz.*
1907. október 10 – 29.	Esztergom – Győr – Pápa – Vértes útvonalon utazik.	Fol.Hung. 2450.

1908	Az egyházmegye választott képviselője a római katolikus egyház autonómiáját szervező gyűlésen.	
1908. szeptember 17.	Az Egyházmegyei Könyvbíráló Bizottság tagja.	
1908. december 6.	Régészeti gyűjteményét felajánlja az Érseki Lyceum múzeumának.	EFL.PBI. 168/1909.
1909. március 31.	Ferenc József tiszteletbeli kanonokká nevezi ki.	EFL.PBI. 2012/1909.
1909. április 20.	Az Egri Híradó Egyházi kitüntetések címmel közli Bartalos életrajzát.	EH 1909. 32. sz.
1909.	*Heves vármegye őskora. In. Magyarország vármegyéi és városai.* Szerk. Borovszky Samu.	
1910.	*Történeti kincsek a Mátrában.* Gyöngyösi Kalendárium 1910. 114–125.	
1910. október 19.	*Hampel levele Bartaloshoz (29.).* Egy Torda vidékéről származó ágyúról.	OSZK.Kt. Levelestár
1910. november 9.	*Hampel levele Bartaloshoz (30.).* Honfoglalás kori leletekről.	OSZK.Kt. Levelestár
1910.	*Magyarország önállóságának és függetlenségének kivívása 1074 és 1075-ben a Csörszárkok mint haditényezőknek felhasználása által* címmel megjelenik nagymonográfiája.	
1911. február 23.	Könyvét az érsekének ajánlja.	EFL.PBI. 1038/1911.
1911	Sörös Pongrác a Katholikus Szemlében éles hangnemben bírálja Bartalos könyvét. Türk Frigyes a Hevesvármegyei Hírlapban, Sebes Gyula az Egri Egyházmegyei Közlönyben méltatja a nagyszabású munkát.	
1912	Bálint Károly Egy érdekes könyv címmel ismerteti Bartalos monográfiáját a Gyöngyösi Kalendáriumban.	
1912	Megtörténik a régiséggyűjtemény átadása, elkészül az átvételi jegyzőkönyv.	EFL.LV. 2515 rsz. 216/1912.
1913. szeptember 15.	Tragor Ignácnak a Váci Múzeumi Egyesület elnökének megkeresésére levélben válaszol.	VBM.TD. 83.4.28.
1913. november 12.	Második levele Tragornak.	VBM.TD. 83.4.29.
1914	Adatok Vác és vidékének őstörténetéhez. A kéziratnak csak a tartalomjegyzékét ismerjük.	Ilon G. 1987. 41.
1917. december 18.	Bartalos levele Debreczeni János egri püspökhöz kéziratos tanulmányairól. *Pro memoria. Bartalos Gyula dr. a kaptárkövekre és egyéb régészeti leletekre, különösen pedig a csörszárkokra és kőgarádokra vonatkozó terjedelmes tanulmányához.*	EFL.PBI. 1488/1918. EFL.PBI. PM.
1918. november 21.	Bartalos levele Szmrecsányi Lajoshoz. *„Kutatásaim és tanulmányaim eredményét tartalmazó jegyzeteimet megőrzés és feldolgozás végett a zirci apátúr őméltóságának ajánlottam fel, ki azokat szívesen elfogadta. Ezekhez azonban múlhatatlanul szükséges ama térképeknek egy része, amelyeket előbb az egyházmegye részére Excellenciádnak fölajánlottam. Tisztelettel kérek azért kegyes engedélyt arra, hogy a térképek közül a Zircre küldendőket előbb kiválogattassam és csak az ezután megmaradókat adhassam át Leskó könyvtáros úrnak."*	EFL.PBI. 6386/1918.
1923. december 24.	Életének 85-ik, áldozópapságának 62-ik évében elhunyt.	

2. melléklet

Bartalos Gyula életrajzát, közéleti tevékenységét bemutató irodalmak

1891	Szőke Sándor: Az egri túristák egyletének megalakulása. *Eger 1891. 28. sz. 232–233.*
	–: A magyarországi Kárpát-egyesület egri osztálya. *Eger 1891. 23. sz. 187.*
1892	Molnár Rezső: Egri Bükk-osztály. *Eger 1891. 31. sz. 262.*
	Koncz Ákos: Egri egyházmegyei papok – az irodalmi téren. *Eger, 1892. (27–31.)*
1894	–: A Magyar Kárpát Egyesület egri Bükk-osztálya kirándulást rendez. *Egri Híradó 1894. 70. sz.*
1896	–: Beszámoló az egyházmegyei irodalmi egyesület közgyűléséről. *Egri Híradó 1896. 101. sz.*
1901	–: Az egri hősök szobra. *Egri Híradó 1901. 84. sz.*
1903	–: Személyi hírek. *Egri Híradó 1903. 95. sz.*
1905	Türk Frigyes: „A szarvas tragédiája". *Egri Híradó 1905. 59. sz.*
1906	–: Személyi hírek (Bartalos Samassát Rómába kíséri). *Egri Híradó 1906. 77. sz.*
	Türk Frigyes: Eger felépítői. *Egri Híradó 1906. 98. sz.*
1909	–: Egyházi kitüntetések. *Egri Híradó 1909. 32. sz.*
	Tordai Ányos: Irodalom, tudomány és művészet. *In. Magyarország vármegyéi és városai. Heves vármegye. Szerk. Borovszky Samu. Budapest, 1909. (346.)*
1911	–: Türk Frigyes meghalt. *Hevesvármegyei Hírlap 1911. 30. sz. (április 13.)*
1912	–: Bartalos Gyula életrajza. *Eger 1912. 1. sz.*
1923	Breznay Imre: Bartalos Gyula. *Egri Népújság 1923. 12. sz.*
1924	Harkabusz László: Dr. B Gy. 1839–1923. *Egri Egyházmegyei Közlöny 1924. 1–2. sz. 9.*
1937.	Breznay Imre – Karczos Béla: Egri képeskönyv. *Eger, 1937. (48.)*
1980	Puskás Miklós: Egri író papok. *Eger, 1980. (17–19.)*
1988	Szecskó Károly: Bartalos Gyula élete és munkássága. *Hevesi Szemle 1988. 1. 45–48.*
	Kiss Péter: Őket idézik az egri utcanevek. *Eger, 1988. (25–26.)*
1990	Szecskó Károly: Bartalos Gyula élete és munkássága. *Az egri vár híradója 21–22. sz. 70–75.*
1993	Kiss Péter: Arcvonások Eger művelődéstörténetéből 1944-ig. *Eger, 1993 (18.)*
	Szecskó Károly: Az egri Dobó szobor felállításának története. *Az egri vár híradója. 25. sz. 29–45.*

3. melléklet
Bartalos Gyula régészeti-történeti kutatásaira hivatkozó, azokat elemző, említő irodalmak

1890	Kandra Kabos: Bene vára a Mátrában. *Eger, 1890*
	Hampel József: Az ősi földvárak, árkok és töltések. *Archaeologiai Értesítő 1890. 445–446.*
1891	Kandra Kabos: Aba Samu király. *Budapest, 1891 (3., 29.)*
	Szendrei János: Az Országos Régészeti és Embertani Társulat üléséről. *Archaeologiai Értesítő 1891. 88.*
	Hampel József: Az egervidéki kaptárkövekről. Archaeologiai Értesítő1891. 286.
	–: A Magyarországi Kárpát Egyesület 1890. évi nyári ülésén tartott Bartalos-felolvasásról. *A Mátra 1891. 6. sz. 105–106.*
	Végh Kálmán: Domoszló ismertetése. *In. Adatok az egri egyházmegye történelméhez, III/1. Szerk. Balássy Ferenc. Eger, 1891. (42.)*
1892	–: Régészeti kirándulás Eger környékén. *Eger, 1892. 35. sz. 273.*
	Szendrei János: Múzeumok, társulatok. Beszámoló Bartalos Gyula és Kandra Kabos kíséretében tett tanulmányútról. *Archaeologiai Értesítő 1892. 368–370.*
1893	Novák Márton levele Bartalos Gyulához. *Egri Híradó 1893. 12. sz.*
1894	Türk Frigyes: Kápolnai lelet. *Egri Híradó 1894. 12. sz.*
	Foltin János: Hol halt meg Aba Sámuel magyar király? *Egri Híradó 1894. 91. sz.*
1896	Hampel József: A nemzeti múzeumi régiségtár gyarapodása az 1895. év negyedik negyedében. *Archaeologiai Értesítő 1896. 177–187.*
	Halaváts Gyula: Kaptár-kövek Budapest környékén. *Archaeologiai Értesítő 1896. 446–447.*
	Szendrei János (szerk.): A magyar hadtörténelmi emlékek az ezredéves országos kiállításon. *Budapest, 1896 (17, 56, 58, 69, 123, 124, 138, 139, 143, 144, 170, 193–194, 215, 729.)*
	–: Beszámoló az egyházmegyei irodalmi egyesület közgyűléséről. *Egri Híradó 1896. 101. sz.*
1897	Szendrei János: Az Országos Régészeti és Embertani Társulat 1897. február 23-i közgyűléséről. *Archaeologiai Értesítő 1897. 184–187.*
	Kandra Kabos: Magyar Mythologia. *Eger, 1897 (Bartalosra hivatkozik a „Kaptárok" címszónál: 428. és a „Szenthelyek, istentisztelet szentélyei" fejezet jegyzetében: 504–505.)*
	Jósa András: Szabolcs vezér földvára. *Nyírvidék (XVIII. évfolyam) 17. sz.*
	Jósa András: Szabolcs vára. *Nyírvidék (XVIII. évfolyam) 37. sz.*
1898	Szendrei János: Az Országos Régészeti és Embertani Társulat f. év december 28-i üléséről. *Archaeologiai Értesítő 1898. 50.*
	Éber László: Magyarhoni kora renaissance emlékek a Nemzeti Múzeumban. *Archaeologiai Értesítő 1898. 196–214. (A Bartalos által)*
	Hampel József: A magyar nemzeti múzeumi régiségtár gyarapodása az 1898. évi első negyedben. *Archaeologiai Értesítő 1898. 277–279.*
	–: Bartalos Vác környéki kutatásairól. *Váci Közlöny 1898. november 27. 4.*
1899	–: Újabb honfoglaláskori leletek. *Egri Híradó 1899. 2. sz.*
	–: *Újabb leletek. Egri Híradó 1899. 4. sz.*
	–: Honfoglaláskori sírkert. (A régészeti tárgyak listája) *Egri Híradó 1899. 6. sz.*
1900	Hampel József: A honfoglalási kor hazai emlékei. *In. A magyar honfoglalás kútfői. Szerk. Pauler Gyula – Szilágyi Sándor. Budapest, 1900. 507–830. (Bartalos ásatásairól és leleteiről: 572–580., 676., 740., 828.)*
	–: A honfoglaláskori ősök emléke. *Egri Híradó 1900. 36. sz.*
	Szederkényi Nándor: Az egri honfoglaláskori sírokhoz. *Egri Híradó 1900. 38. sz.*
	–: A honfoglaláskori ősök emléke. *Egri Híradó 1900. 60. sz.*

1900	Thirring Gusztáv: Budapest környéke. *Budapest, 1900 (264–265. a Bartalus Imre elírás)*
1901	Türk Frigyes írása. *Hevesvármegyei Hírlap 1901. 51. sz.*
	Szederkényi Nándor: Rövid megjegyzés. *Egri Híradó 1901. 54. sz.*
1902	Szederkényi Nándor: Levél a szerkesztőhöz. *Egri Híradó 1902. 11. sz.*
	Losonczy István: Reflexiók a borsodi krónikákra. *Miskolci Napló 2. (1902. július 18.) 164.*
1903	Szederkényi Nándor: Bartalos felszólalása. *Egri Híradó 1903. 4. sz.*
	Kertay Viktor: Az egri Lyceum VIII. Lakói. *Egri Híradó 1903. 90. sz.*
1904	Kandra Kabos: Bene vára a Mátrában. In. Adatok az egri egyházmegye történelméhez, III/2. Szerk. Kandra Kabos. *Eger, 1904. 167–206.*
1905	Hampel József: Alterthümer des frühen Mittelalters in Ungarn.*Braunschweig, 1905 (494–502.)*
1906	Kertay Viktor: Egervidéki pénzleletek. *Numizmatikai Közlöny 1906. I. füzet, 15–17.*
1907	–: Az egri várról. (A Műemlékek Országos Bizottsága megbízásából Lux Kálmán Bartalos kí séretében megvizsgálja a várat) *Egri Híradó 1907. 22. sz.*
	–: Jelzőtáblák a várban. *Egri Híradó 1907. 40. sz.*
	–: Az egri várban f. hó 23-án elhelyezett emléktáblák. *Egri Híradó 1907. 42. sz.*
1911	Sörös Pongrác kritikája Bartalos monográfiájáról. *Katholikus Szemle 1911. 887–888.*
	Türk Frigyes: Bartalos könyve. *Hevesvármegyei Hírlap 1911. 28. sz.*
	Sebes Gyula ismertetése Bartalos könyvéről. *Egri Egyházmegyei Közlöny 1911. 12. sz. 97–99.*
1912	Bálint Károly: Egy érdekes könyv. *Gyöngyösi Kalendárium 1912. 186–190.*
	Türk Frigyes munkái. *Eger, 1912 (84., 11., 116., 117–118., 148.; 176–186., 189., 198., 204.; 210., 212.; 226–237.; 275.)*
1914	Soós Elemér: Eger vár – város története, hadi és műleírása. *Gyöngyösi Kalendárium 1914. 42–73.*
	Jósa András: Honfoglaláskori emlékek Szabolcsban. *Archaeologiai Értesítő 1914. 169–184. (Bartalos Gyula a szabolcsi földvár kutatója: 169–171.)*
1927	Szendrei János: A diósgyőri vár története. *Budapest, 1927 (7., 86.)*
	Nyíri Dániel: A borsodi vár hadtörténeti jelentősége. *Történelmi és Régészeti Közlemények. Miskolc, 1927. 2.*
1928	Pásztor József: Heves megye várai. *Gyöngyös, 1928, 1933*
1931	Szmrecsányi Miklós: Az egri Lyceum múzeumának tárgymutatója. 4. *Eger, 1931*
1934	Kolacskovszky Lajos: A Bükk kaptárkövei. *Turisták Lapja 1934. 6–7. sz. 219–222.*
1937	Szmrecsányi Miklós: Eger művészetéről. *Eger, 1937*
1946	Kolacskovszky Lajos: Adatok a Bükk hegység és környéke tereptani, történelmi, régészeti, nép- és természetrajzi megismeréséhez. *Kézirat. HmL. 417/26.*
1955–1956	Sashegyi Sándor: Észrevételek Régi Buda helyrajzi történetéhez. Holdvilágárok. *Kézirat*
1957	Martus Ferenc: Regélő kövek 2. *Természetjárás 1957. 3. sz. 4–5.*
1958	Saád Andor: A „kaptárkövek" védelmében. *Természettudományi Közlöny 1958. 12. sz. 561–562.*
1963	Bakó Ferenc: Az egri műgyűjtemények története. *EMÉ I. 1963. 7–38. (8.)*
	Saád Andor: A kaptárkövekről. *EMÉ I. 1963. 81–88.*
	Szabó János Győző: Tíz év régészeti feltárásai Heves megyében. *EMÉ I. 327–333. (327.)*
1964	Saád Andor: A kaptárkövekről. *Borsodi Földrajzi Évkönyv V. 1964. 70–78.*

1965	Andor Saád – József Korek: Denkmäler der Frühmittelalterlichen Imkerei am Fuss des Bükkgebirges. *Acta Archaeologica Hungarica XVII. 1965. 369–394.*
1966	Saád Andor: Megoldott rejtély. *Természettudományi Közlöny 1966. 9. sz. 419–421.*
1969	Nagy Árpád: Az Eger – szépasszony-völgyi X. századi temető. *EMÉ VII. 1968. 69–88.*
	Kalicz Nándor: Heves megye régészeti emlékei 1. *In. Heves megye műemlékei. I. Szerk. Dercsényi Dezső – Voit Pál. Budapest, 1969. 15–39.*
	Szabó János Győző: Heves megye régészeti emlékei 2. *In. Heves megye műemlékei I. Szerk. Dercsényi Dezső – Voit Pál. Budapest, 1969. 41–63.*
1971	Erdélyi István: Pomáz – Holdvilágárok. *Archaeologiai Értesítő 1971. 85–91.*
1972	Saád Andor: Adatok a kaptárkövek eredetének, korának és rendeltetésének meghatározásához . *HOMÉ XI. 1972. 105–121.*
1973	Németh Péter: Előzetes jelentés a szabolcsi Árpád-kori megyeszékhely régészeti kutatásának első három esztendejéről 1969–1971. *Archaeologiai Értesítő 1973. 167–179. (171.)*
1974	Marton-Erdős Katalin: Areális és lineáris folyamatok egyidejűsége egy vulkáni hegylábtérségben, a Déli-Bükkben. *Acta Geographica Debrecina 1973. Tomus XII. 75–114.*
1975	Mihály Péter: A Pest megyei kaptárkövek topográfiája. *Studia Comitatensia 3. 1975. 31–60.*
1976	Gádor Judit – Nováki Gyula: Ásatás az abaúji földvárban. *HOMÉ XV. 1976. 37–47.*
	Mihály Péter: A Heves megyei kaptárkövek topográfiája. *EMÉ XIV. 1976. 245–292.*
1978	Kleb Béla: Eger múltja a jelenben. *Budapest, 1978*
1979	Mihály Péter: A Borsod-Abaúj-Zemplén megyei kaptárkövek topográfiája. *HOMÉ XVIII. 1979. 33–86.*
1981	Selmeczi László: A négyszállási jász temető. *Communicationes Archaeologicae Hungariae 1981. 165–177.*
1984	D. Matuz Edit: Felsőtárkány – Várhegy neolitikus telepe. *Agria XX. 13–45. (13.)*
	Kiss Péter: Két egri műgyűjtő emlékezete. *Népújság 1984. augusztus 10.*
1985	Dénes József: Árpád-kori várak a Mátra déli oldalán. *Agria XXI. 1985. 77–92.*
	Halász Árpád: Kaptárfülke szavunk értelmezése, a fülkék célja és története. *Műemlékvédelem 1985. 4. sz. 289–291.*
1987	Ilon Gábor: Bartalos Gyula Vác vidéki Csörsz-árok kutatásai. *Váci Könyvek 3. 37–51.*
	Kiss Péter: Gyűjtemények és múzeumok Egerben 1951-ig II. *Agria XXIII. 1987. 577–593. (578.)*
1988	Nováki Gyula: Késő bronzkori földvár Dédestapolcsány – Verebcebércen. *HOMÉ XXV–XXVI. 1988. 81–90.*
1989	Dénes József: A Mátra hegység Árpád-kori várai. *Castrum Bene I. 1989. 42–55.*
1989–1990	Kiss Péter: Gyűjtemények és múzeumok Egerben 1951-ig IV. *Agria XXV–XXVI. 691–712. (701.)*
1991	Borsos Balázs: A bükkalji kaptárkövek földtani és felszínalaktani vizsgálata. *Földrajzi Közlemények 1991. 3–4. sz. 121–137.*
1992	Nováki Gyula – Sándorfi György: A történeti Borsod megye várai. *Budapest–Miskolc, 1992*
1994	Nováki Gyula – Sándorfi György: Nógrád megye középkori várai III. A megye középső része és a Mátra északi lejtője. *Műemlékvédelem 1992. 3. sz. 147–154.*
	D. Matuz Edit – Sz. Kállay Ágota: Késő bronzkori – kora vaskori településrészlet Mátraszentimre – Ágasváron. *Agria XXIX–XXX. 1994. 43–65.*
1995	Dénes József – Nováki Gyula: Őskori várak a Mátrában. *Mátrai Tanulmányok 1995. 7–28.*
	Bóna István: Az Árpádok korai várairól. *Debrecen, 1995*

1995–1996	Baráz Csaba – Mihály Péter: A Heves és Borsod-Abaúj-Zemplén megyei kaptárkő topográfia újabb eredményei és a fülkék rendeltetésének vizsgálata. *Agria XXXI–XXXII. 1995–1996. 63–105.*
1996	Révész László: Régészeti adatok Heves megye 10. századi történetéhez. *In. A magyar honfoglalás korának régészeti emlékei. Szerk. Wolf Mária – Révész László. Miskolc, 1996. 255–261. (256.)*
	Révész László: Szépasszony-völgy. *In. A honfoglaló magyarság. Magyar Nemzeti Múzeum. Szerk. Fodor István. Budapest, 1996. 386–387.*
	Mesterházy Károly: Avarok, szlávok, magyarok a Bükk-hegységben. *Századok 1996. 4. sz. 861–876.*

1899/2	Honfoglaláskori leletekről. *Archaeologiai Értesítő 1899 (XIX.) 129–130.*
1899/3	Honfoglaláskori s egyéb régiségleletek Egerben és vidékén. *Archaeologiai Értesítő 1899 (XIX.) 353–360.*
1899/4–11	Eger látóhatára 1-8. *Egri Híradó 1899. 55., 56., 57., 58., 60., 62., 63., 64. számok*
1899/12	Eger látóhatára túristaszempontból. *Egri Híradó 1899. 74. szám*
1899/13	Eger látóhatára túristaszempontból. *Eger, 1899 (Szolcsányi kiadás)*
1899/14	A váci székesegyház és a csodás szarvas regéje. *Egri Egyházmegyei Közlöny 1899. 16. szám*
1901/1–9	Szíves válasz Türk Frigyes tanárnak (1–9.) *Egri Híradó 1901. 37., 38., 40., 42., 43., 44., 45., 46. számok*
1901/10–14	A szláv kérdésről (10–14.) *Egri Híradó 1901. 47., 48., 49., 50., 51. számok*
1901/15	Őseink elfoglalják Eger vidékét egészen az Ipolyig (15.) *Egri Híradó 1901. 52. szám*
1901/16	A megszállás (16.) *Egri Híradó 1901. 53. szám*
1901/17–18	Bors vezér és Borsod vára (17–18.) *Egri Híradó 1901. 54., 55. számok* (Az 55. sz.-ban: Nyilatkozat. Bartalos válasza Szederkényi Nándor bírálatára)
1901/19–21	A nemzetségi megye és várispánság keletkezése (19–21.) *Egri Híradó 1901. 56., 57., 58. számok*
1901/22–23	A Bors nemzetség megyéje és a Borsodi várispánság (22–23.) *Egri Híradó 1901. 59., 60. számok*
1901/24–26	A Borsodi várispánság (24–26.) *Egri Híradó 1901. 61., 62., 63. számok*
1901/27–36	A kibővített Borsod vármegye (28–36.) *Egri Híradó 1901. 64., 65., 66., 67., 68., 70., 71., 72., 74., 76., számok*
1901/37–39.	Örs nemzetsége a krónikák szerint (37–39.) *Egri Híradó 1901. 78., 82., 83. számok*
1901/40–42	Az Örsök családfája az okmányokban (40–42.) *Egri Híradó 1901. 84., 85., 86. számok*
1901/43–45	Az Örsök viselt dolgai (43–45.) *Egri Híradó 1901. 88., 89., 90. számok*
1901/46–52	Kács vidékének őskori helyirata (46–52.) *Egri Híradó 1901. 91., 92., 94., 95., 96., 97., 98. számok*
1901/53–55	Beel-Keő és Eger völgyének vidéke (53–55.) *Egri Híradó 1901. 100., 101., 102. számok*
1901/56–1902/8	Beel-Keő, Tarna és Eger völgyének vidéke (56–65.) *Egri Híradó 1901. 104., 105., 1902. 1., 3., 4., 5., 6., 7., 8., 9. számok*
1902/9–30	Néprajzi adatok a palóczság vidékéről (66–87.) *Egri Híradó 1902. 10., 11., 13., 14., 15., 16., 17., 18., 19., 20., 21., 23., 25., 27., 28., 29., 31., 32., 33., 34., 35., 37. számok*
1902/31	Az ősök kegyelete (Eger, október 13.) *Egri Híradó 1902. 82. szám*
1902/32	Beszámoló (A honfoglalók tetemeinek várban való elhelyezésére alakult bizottság munkájáról) *Egri Híradó 1902. 83. szám*
1903/1	Megkövetem a tens, nemes vármegyét (Eger, január 5.) *Egri Híradó 1903. 2. szám*
1903/2–16	A Tengerszem visszhangja (1–15.) *Egri Híradó 1903. 5., 6., 7., 8., 9., 11., 12., 13., 14., 15., 16., 17., 19., 20., 21. számok*
1903/17	Kit gyászolunk mi magyarok XIII. Leóban? *Egri Híradó 1903. 59. szám*
1903/18	Emlékezzünk régiekről *Egri Híradó 1903. 69. szám*
1906	Kandra Kabos emlékezete. *Eger, 1906*
1907/1	Eger várában temették-e el I. Imre királyt és fiát, III. Lászlót? *Egri Híradó 1907. 22. szám*
1907/2	Az egri várnak hősi védelme és az egri püspökség. *Egri Egyházmegyei Közlöny 1907. 16. Szám*
1909	Heves vármegye őskora. In.: *Magyarország vármegyéi és városai. Heves vármegye. Szerk. Borovszky Samu. Budapest, 1909. 431–444.*

1910/1	Történeti kincsek a Mátrában.*Gyöngyösi Kalendárium 1910. 114–125.*
1910/2	Magyarország önállóságának és függetlenségének kivívása 1074. és 1075-ben a Csörszárkok mint haditényezők felhasználása által. *Eger, 1910*
1917	Pro memoria. Bartalos Gyula dr. a kaptárkövekre és egyéb régészeti leletekre, különösen pedig a csörszárkokra és kőgarádokra vonatkozó terjedelmes tanulmányához. *Kézirat EFL PBI*
1886–1900	Hazánk ősi honvédelmének tanulmánya 1886-tól 1900-ig teljesített feljárásaim és mások szavahihető értesítéseinek följegyzése nyomán. *Kézirat OSZK Kt. Fol. Hung. 2446*

Csaba Baráz

Archäologische und historische Forschungen von Gyula Bartalos (1839–1923)

Gyula Bartalos ist am 15. Juni 1839 in Szepsi, im Komitat Abaúj geboren. Er absolvierte die Mittelschule in Rozsnyó, dann ab 1854 studierte er im Priesterseminar zu Eger. 1861 wurde er konsekriert, aber, weil er sehr oft krank war, fuhr er mit Unterstützung des Erzbischofs *Béla Bartakovics* 1871 nach Italien, Genesung zu suchen und zu studieren. 1879 promovierte er zum Doktor des Kirchenrechtes an der Hochschule San Apollinare. Hier hörte er auch klassische Archäologie. 1909 erwarb er den Titel „Ehrenkanonikus".

Bartalos spielte eine bedeutende Rolle im gesellschaftlichen Leben in Eger am Ende des XIX. Jahrhunderts. Durch seine bedeutende archäoligisch-historische Tätigkeit verschaffte er sich einen Namen im ganzen Land. Er nahm an der großzügigen wissenschaftlichen Arbeit mit dem Titel *„Adatok az egri egyházmegye történelméhez"* teil, deren Redakteur Kabos Kandra war. Bartalos publizierte ihre Studien mit archäologischem und historischem Themen in den Bänden dieser Arbeit, sowie in *„Archaeologiai Értesítő"* und *„Egri Egyházmegyi Közlöny"*, aber zahlreiche seiner Abhandlungen und Feuilletons wurden im Blatt *Eger* und in *„Egri Híradó"* Nachrichtenblatt Eger, sowie in *„Gyöngyösi Kalendárium"* veröffentlicht. Etliche Arbeiten von Bartalos wurden auch als Buch herausgegeben (1899: *„Eger látóhatára turistaszempontból"*, 1906: *„Kandra Kabos emlékezete"*). Er schrieb das Kapitel mit dem Titel *„Heves vármegye őskora"* im Band *„Heves megye"* der Reihe *„Magyarország vármegyéi és városai"*, die 1909 von Samu Borovszky redigiert wurde. Als Großmonographie wurde sein Werk 1910 veröffentlicht mit dem Titel *„Magyarország önállóságának és függetlenségének kivívása 1074 és 1075-ben a Csörsz árkok mint haditényezők felhasználása által"*

In den 1890-er Jahren führte er mehrere archäologische Ausgrabungen an verschiedenen Punkten des Landes durch; z.B. auf dem Kápolna-Hügel neben Jászdózsa, dann im Auftrag der Landesgesellschaft für Archäologie und Anthropologie auf dem Tatár-Hügel neben Tard und mit András Jósa in der Erdburg von Szabolcs. In unserem Land führte er als erster eine fachgemäße archäologische Ausgrabung einer frühmittelalterlichen Schanze durch. Um die Wende 1898–1899 erschloß er den Friedhof aus der Zeit der Landnahme im Tal der Schönen Frauen in Eger. Die Ergebnisse dieser Ausgrabungen wurden von ihm in einem Vorbericht und einer Studie im „Archäologischen Anzeiger" bekannt gemacht.

Er dokumentierte seine *„Hinaufgehen"*, wie er seine Beobachtungen und Erfahrungssammlungen vor Ort nannte, in seinen Tagebüchern. Von seinen Aufzeichnungen sind die Angaben, die durch Geländebegehungen gesammelt wurden, am wichtigsten. Diese Angaben bedeuten eine unschätzbare Quelle für die heutige Forschung. Neun Hefte mit seinen Denkschriften, die aus seinem Feuilleton-Notizen von ihm umgeschrieben wurden, waren bis September 1994 an einem unbekannten Platz verborgen. Die Auffindung der Tagebücher von Bartalos wurde durch das sorgfältige Studium eines Schreibmaschinenmanuskriptes möglich gemacht, das sich im Bartalos-Nachlaß der erzbischöflichen Bibliothek zu Eger befindet. Der Untertitel des Pro Memoria lautet: *„Bartalos Gyula dr. a kaptárkövekre és egyéb régészeti leletekre, különösen pedig a csörszárkokra és kőgarádokra vonatkozó terjedelmes tanulmányához"*. Dieses Schreiben ist ein Auszug, eigentlich ein Inhaltsverzeichnis seiner archäologischen Forschungen und

bilden die Anlage eine Briefes, der vom 18. Dezember 1917 datiert und an den damaligen erzbischöflichen Vikar *János Debreczeni* adressiert war. Die Tagebücher, Aufzeichnungen, handschriftliche Studien und gesammelte Publikationen von Gyula Bartalos, die aufgrund eines dem Manuskript beigeschlossenen Briefes 1994 in der Landesbibliothek „Széchenyi" gefunden wurden, geben mir die Möglichkeit, ihre archäologisch-historische Tätigkeit mit dem Anspruch der Vollständigkeit zu rekonstruiren.

In meiner Studie mache ich zuerst eine allgemeine Lebenslaufskizze bekannt, dann lege ich die geschichtliche Ansicht und Methode von Bartalos in Verbindung zur Theorie vom sogenanntem „ugrisch-türkischen Krieg" dar. Danach stelle ich die Manuskripte in drei Tabellen dar, die die archäologisch-historischen Forschungen von Gyula Bartalos beinhalten (Tabelle 1, 2 und 3). Ich gebe auch die echten Signaturen an, aufgrund derer diese Manuskripten im Manuskriptarchiv der Landesbibliothek „Széchenyi" gefunden werden können. Chronologisch, im Spiegel seines Lebenslaufs skizziere ich seine archäologisch-historische Tätigkeit (Tabelle 4).

Danach detaillierte, analysierte und möglicherweise bewertete ich seine historische, archäologische und lokalgeschichtliche Forschungen nach größeren Themenkreisen (Bienenstocksteine, *„Csörsz-Graben" „Ringwälle"*). Zuletzt gehe ich auf seine archäologischen Grabungen, Oberflächenfundsammlungen ein, verweisend auf etliche Probleme, mit denen sich auch Bartalos beschäftgte und die durch die Geschichtswissenschaft auch bis zum heutigen Tage nicht beruhigend klargestellt werden.

Bartalos erforschte die Spuren der *„Verteidigungslinien"* besonders an der „Grenze". Ein Artikel von Bartalos, der zu diesem Thema geschrieben wurde, erweckte die Aufmerksamkeit auch von *József Hampel.* Dieser Artikel mit dem Titel *„A hun-avar gátak, csörszárkok és gyűrűvárak vidékünkön"* wurde nach seiner Vorlesung vor der Generalversammlung der Mátra-Abteilung der Karpatengesellschaft Ungarns vom 15. August 1890 im Anzeiger von Eger publiziert. Seine Studien über die längsseitigen Verteidigungslinien wurden auch durch József Hampel unterstützt, mit dem Bartalos einen häufigen Briefwechsel unterhielt. Bartalos verrichtete seine Arbeit mit Unterstützung und aufgrund der Genehmigung des Ministerium für Religion und Unterricht. Die Genehmigung wurde am 5. August 1898 erteilt und war bis 1902 gültig. In seiner Monographie konzipierte er die Schlußfolgerung aufgrund seiner Teilergebnisse, daß die von den verschiedenen Völkern ausgegrabenen Wallgrabenstrecken von den Awaren zu einem einheitlichen System ausgebaut wurden. Diese Wallgräben seien die in den Karolinger-Quellen und Annalen erwähnten awarischen „Hringe", die später in der Arpadenzeit als Grenzen funktionierten und eine Rolle bei etlichem Kriegsereignissen spielten.

Neben den längsseitigen Wallgraben (sogenannte Csörsz-Graben"), bzw. die *„Teufelgraben"* und *„Steinstiegen",* die sich später als natürliche geologische Formationen erwiesen, richtete er seine Aufmerksamkeit auch auf die sogenannten *„Ringfestungen", „Ringwalle"* und *„Bodenerhebungen",* die von uns heute als Erdfeste, Erderhebungsfeste, oder als vorübergehende Formen nach den Steinfestungen, also Kleinfeste, sogar *„Festungen ohne Geschichte"* genannt werden.

Wie Bartalos einmal bemerkte, die *„Bienenstocksteine"* bedeuteten den *„Ariadne-Faden"* in seinen Forschungen. Mit seinen Studien von 1885 und 1891 legte er das Fundament der Forschung von Bienenstocksteinen. Seine Abhandlung über die Steine mit Blindfenster und Felsen mit Nische, *„über die Gützensteine und Bienenstocksteine in dem Mátra- und Bükk-Gebirge, die für vorgeschichtliche Grabdenkmale gehalten wurden"* wurde an der Konferenz der Landesgesellschaft für Archäologie und Anthropologie am

27. Januar 1891 vom Sekretär *János Szendrei* vorgelesen. Danach wurde Bartalos zum ordentlichen Mitglied der Gesellschaft gewählt.

Bartalos hatte eine bedeutende archäologische Sammlung, die in seiner Wohnung verwahrt wurde. Der größte Teil des Materials dieser Sammlung, die auch durch *József Hampel, János Szendrei, Kálmán Lux, Mór Vosinszky* besichtigt wurden, stammte aus den Grabungen und Sammlungen von Bartalos. Im Kapitel „Archäologische Geländeforschungen" stelle ich zuerst seine bedeutende Oberflächen-Sammlungen und archäologische Beobachtungen bei den Geländebegehungen dar: eine vorzeitliche Erdfeste auf dem Baglyas-Hügel neben Maklár, auf dem Burgberg neben Tarnaszentmária (durch Steinbruch zerstört) und in Sály-Latorút, wo er heufiger war. Am letzten Ort, in einem archaischen Felsenraum der Léleklyuk-Höhle schrieb er gemeinsam mit *János Szendrei und Kabos Kandra* eine in Stein gehauene Inschrift ab. Zum Schluß stelle ich seine Grabungen skizzenhaft dar: Kápolna-Hügel neben Jászdózsa, Tatár-Hügel neben Tard, Erdburg neben Szabolcs, Burg von Borsod neben Edelény, Burg von Abaúj und Pata, ein Hügel neben Novaj, Tal der Schönen Frau in Eger.